ECKEY

TURN YOUR PHONE INTO A KEY

WINNER 2010
NEW PRODUCT SHOWCASE
Best in Wireless
ISC West 2010

NPS
NEW PRODUCT SHOWCASE
WINNER
BEST IN ACCESS CONTROL
ISC West 2009

IFSEC2009
SECURITY INDUSTRY AWARDS
FINALIST

IFSEC2008
SECURITY INDUSTRY AWARDS
FINALIST

Gebruik je telefoon als sleutel...

Bluetooth®

… HET OPENEN OF AFSLUITEN VAN UW HUIS, KANTOOR, POORT, ALARM OF AUTO MET HET GEBRUIK VAN ECKEY

ZODRA UW TELEFOON IS GEREGISTREERD ZAL ZIJN AANWEZIGHEID AUTOMATISCH DE DEUR ONTGRENDELEN, HET OPENEN VAN DE POORT, IN-OF UITSCHAKELEN VAN UW ALARM. HET IS NIET NOOTZAKELIJK DAT DE TELEFOON UIT UW ZAK GEHAALD WORDT.

Hoe werkt het ?

1. Koppel uw telefoon aan ECKey net zoals u zou doen met uw telefoon koppelen met een bluetooth headset.
2. ECKey herkent dat u in het bereik bent en ontgrendelt van zelfde deur, opent een poort of stuur een bericht naar een toegangscontrole systeem.
3. Het bereik kan worden ingesteld van 1 meter voor een de deur tot 10 meter voor een poort. De deur kan automatisch ontgrendelen worden of door het invoeren van de Pincode.
4. De kleinste unit kan tot 20 apparaten aan.

Voordelen

- Handsfree vergrendeling en ontgrendeling met uw telefoon in uw zak!
- Geen extra afstandsbedieningen of proximity cards te gebruiken, te verspreiden, dragen of te beheren.
- Geen gerommel meer met zakken en tassen voor sleutels en afstandsbedieningen.
- Biedt een virtueel toetsenbord en lange afstand lezer tot max 10m.
- De ECKey kan worden geïnstalleerd binnen beschermd gebieden ter voorkoming van weersinvloeden en vandalisme.
- Werkt met alle Bluetooth apparaten, zonder software-installatie.
- Werkt met alle Wiegand compatibele toegangscontrole systemen

Wat heb je voor een EC-Key systeem nodig?

- Een mobiele telefoon, PDA , Smartfoon of auto radio met Bluetooth.
- Een Elektrische deur, Hek, Alarmsysteem, Magneetslot of een automatie deur vergrendeling systeem van een Auto.
- Een van de ECkey producten die geschikt is voor uw dooleinde.

ELEKTRISCHE DEUR OF MAGNEET SLOT

POORTEN EN ROLDEUREN

KEYPADS

ALARMSYSTEEM EN TOEGANGSCONTROLE

Veel gestelde vragen

Wat als ik mijn telefoon kwijtraak?

Het is hetzelfde wanneer u uw sleutels verliest, maar in plaats van het aanroepen van de slotenmaker verwijdert u uw oude telefoon en registreer uw nieuwe telefoon. U kunt eisen dat een PIN-code moet worden ingevoerd elke keer, dus als iemand de telefoon vindt, maar niet de PIN-code. kunnen ze niet naar binnen of u kunt de oude telefoon verwijderen uit ECKey zodat het niet langer kan worden gebruikt.

Is het Veilig?

Ja, Zowel de ECKey en uw telefoon kan worden verborgen voor ander units met een 128bit encryptie met miljarden mogelijkheden. Dit is gelijk aan de codes die gebruikt worden voor de internet encryptie.

Kan ik nog gebruik maken van mijn telefoon?

Ja, U kunt bellen met de telefoon op hetzelfde moment als vergrendelen of ontgrendelen van de deur plaats vind.

Wat als mijn telefoon leeg is?

U kunt een AA batterij oplader voor noodgevallen aan de deur hangen of een mechanische sleutel als back-up gebruiken.

Kan ik een PIN-code gebruiken?

Ja, Afhankelijk van het model ECKey dat u heeft gekozen, kan ingesteld worden dat geen PIN-code, een PIN-code eenmaal en daarna handsfree of een PIN-code elke keer weer. De PIN-code kan voor de gebruiker specifieke of vast in te stellen voor alle gebruikers.

Waar kan ik ECkey Producten kopen?

ECKey producten zijn verkrijgbaar via de beveiliging installateurs en officiële vendors. Zie www.integrated-solutions.nl voor uw vertegenwoordiger.

Modellen

Model	Description
EK2-Virtual Keypad	Virtual Toetsenbord
EK3-Professional Relais	Voor 20 gebruikers hands free enkele deur controller
EK4-Enterprise Relais	voor 1000 gebruikers hands free enkele deur controller
EK5-Prox Reader	Lange afstand prox-lezer voor een bestaande toegangscontrole systeem
EK6-Prox Controller	Lange afstand prox-lezer, virtuele toetsenbord of voor 1000 gebruikers hands free enkele deur controller
EK7-Remote Access	Online toegang controle met behulp van SMS en E-mail om offline de Bluetooth te beheren.

Bedrijf Achtergrond ECkey

ECKey werd opgericht in Nieuw-Zeeland in 2004 en voorzient in toepassingen voor een groeiende behoefte aan het innovatieve voor de altijd aanwezige mobiele telefoon. ECKey gericht op het veranderen van uw telefoon in een sleutel.
Met het succes van ECKey, breiden we onze diensten in de markt van draadloze beveiliging uit.

Contactgegevens

NL Telefoon: +31 (0) 10 512 16 44
NL Fax: +31 (0) 10 512 16 45
E-mail: Info@integrated-solutions.nl
Web Pagina: www.integrated-solutions.nl

ECKEY
TURN YOUR PHONE INTO A KEY

www.ECKey.com

EK4, EK5, EK6, EK7

EK2-Virtual toetsenbord

De EK2 is een pre-geconfigureerd virtuele toetsenbord eenheid die kan worden aangesloten en meteen worden gebruikt. In plaats van een toetsenbord aan de muur wordt het toetsenbord op de telefoon gebruikt om toegang te verkrijgen.

Toepassingen

- Virtueel toetsenbord toegang met behulp van het toetsenbord op de telefoon.
- Lange afstand hands free prox-lezer voor een poort.
- Kan binnen worden geïnstalleerd ter verkromming van weers invloeden of vandalisme.

Functies

- Door de gebruiker gedefinieerde PIN van 1 tot 8 cijfers
- Configureerbare lange afstand van 3 voet (1M) tot 30 voet (10M)
- Voeding 12-24VDC, met een verbruik van 20mA bij 12VDC
- Binnen 3 seconden juiste PIN-code invoeren
- Schakel relais 5A @ 12V
- Er is geen software nodig op de telefoon of PC.
- Gratis toegang tot een online Support Data bank.

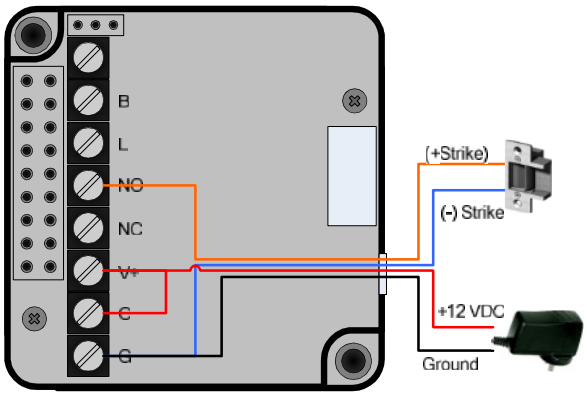

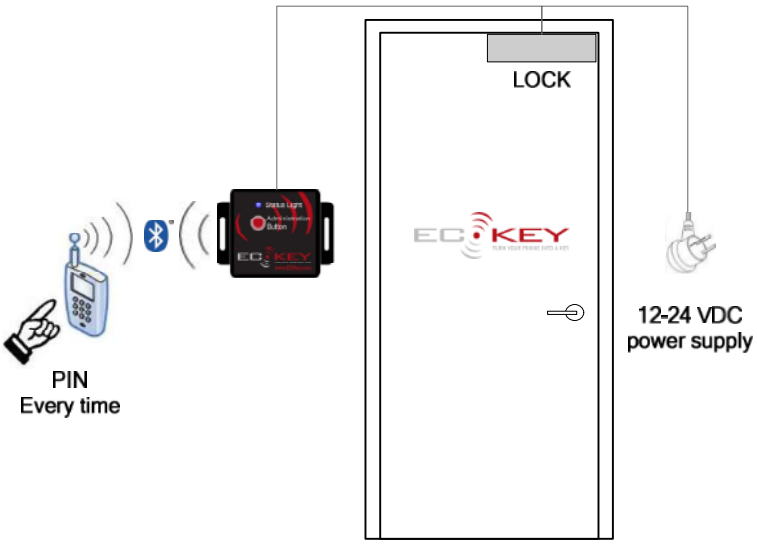

EK2-Virtueel toetsenbord

EK3-Professional Relais

De EK3 is een configureerbare lezer met relais die kan worden geconfigureerd voor elektrische openers, magnetische sloten, automatische deuren, hekken en alarmsystemen.

Toepassingen

- Alle toepassingen die u bij de EK2 ook heeft
- Hands free toegang tot de automatische deuren voor gehandicapten
- Uit schakelen van alarmsysteem.
- Houd een deur open terwijl je ernaast staat.
- Een elektrische opener of magnetische slot, gebruiken zonder andere benodigde hardware.

Functies

- Allen fucties die u bij de EK2 ook heeft
- PIN elke keer met een onbeperkt aantal gebruikers
- Hands free toegang voor maximaal 20 gebruikers
- Toggle of puls relais instellingen
- Apparaat specifiek en automatische afstand tuning.
- Geen telefoon software nodig.
- Computer software voor installateurs, voor de configuratie en voor het beheren van managers meteen eenvoudige administratie beschikbaar.
- Gratis toegang tot een online Support Kennis Data Base.

Management Toolkit

De MK3 Management Toolkit bevat De volgende items:

- EK3-Professional relais
- Management software
- Programmeer Kabel (upgraden van de Lezer Software mogelijk)
- Bluetooth Dongle (draadloze administratie)
- Voorbeeld instellingen.

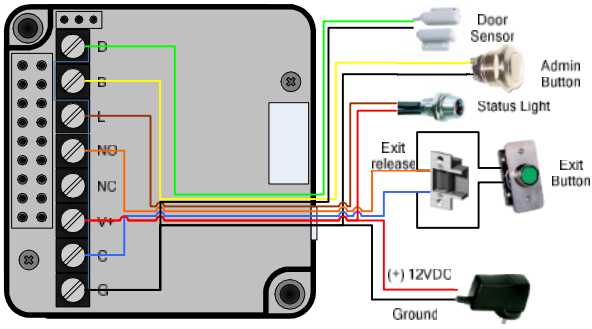

MK3 Managment Toolkit

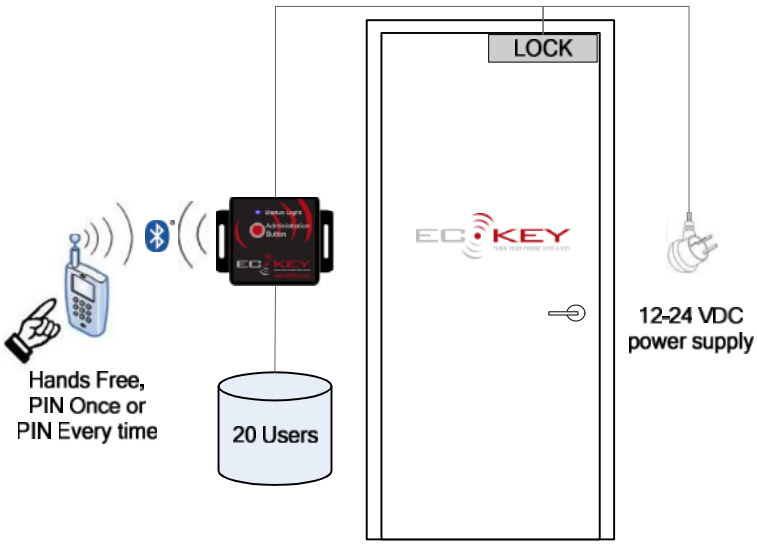

EK3-Professional Relais

www.ECKey.com

EK4-Enterprise Relais

De EK4 is een configureerbare lezer met relais die kan worden geconfigureerd voor elektrische openers, magnetische sloten, automatische deuren, hekken en alarmsystemen. Max. tot 1000 gebruikers.

Toepassingen

- Alle toepassingen die u bij de EK2 en de EK3 ook heeft
- Sportverenigingen en grote bedrijven die een groot aantal gebruikers toegang willen verlenen.

Functies

- Allen functies die u bij de EK2 en de EK3 ook heeft
- Mogelijk beveiligingsniveau op basis van tijd van de dag. Bijvoorbeeld hands free toegang tijdens de dag en de PIN-code nodig na 17:00 uur.
- Geen telefoon software nodig.
- Computer software voor installateurs, voor de configuratie en voor het beheren van managers meteen eenvoudige administratie beschikbaar.
- Gratis toegang tot een online Support Kennis Data Bese.

Management Toolkit

De MK4 Management Toolkit bevat de volgende items:

- EK4-Enterprise rolais
- Management software
- Programmeer Kabel (upgraden van de lezer Software mogelijk)
- Bluetooth Dongle (draadloze administratie)
- Voorbeeld instellingen.

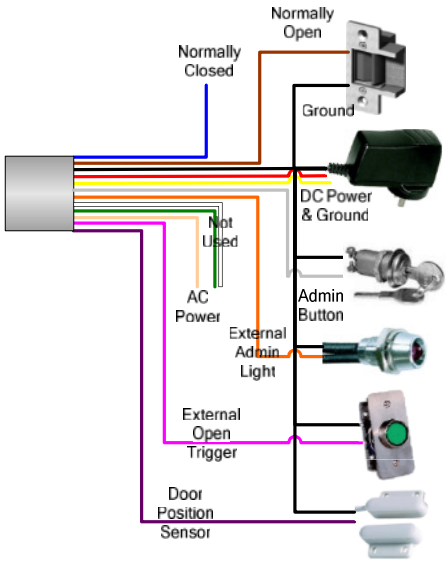

MK4 Management Toolkit

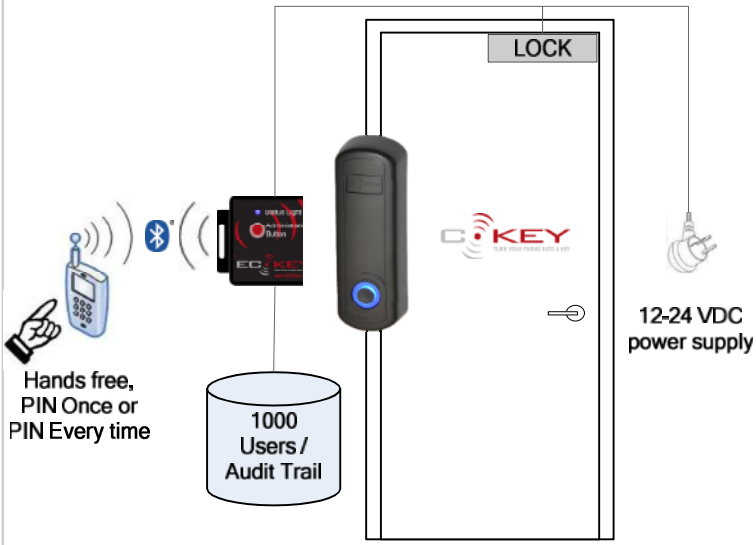

EK5-Prox Lezer

De EK5 Access Control Lezer is een lezer die Bluetooth mobiele telefoons en andere apparaten leest en creëert een standaard 26 bit Wiegand kaartnummer met configureerbare site code.

Toepassingen

- Lange afstand Prox lezer voor controler.
- Gebruik de telefoon als een toegangskaart, zodat u deze niet hoeft te distribueren of de veiligheid van kaarten en afstandsbedieningen te beheren.
- Sportclubs, appartementen welke directe beschikking hebben over een toegangcontrole systeem.

.

Functies

- De 26bit Wiegand uitgang met een instelbare site-code
- Virtueel toetsenbord met behulp van het toetsenbord op de telefoon om toegang te krijgen.
- Inschakelbaar bereik van 1m voor deuren of 10m voor de poorten.
- Stuur virtuele Wiegand kaartnummer, wanneer u binnen het bereik bent automatisch voor alle Bluetooth apparaten.
- Draadloze communicatie van de mobiele telefoon naar de EK5 lezer waardoor de EK5 kan worden geïnstalleerd om weersomstandigheden of vandalisme te voorkomen.
- Roruust om ip 6 voor een eenvoudige installatie voor poorten.
- Configureren van leesafstand, Naam, Site, Code, en blacklist.
- Gebruik file transfer voor configureren van de telefoon. Geen speciale software nodig.
- Gratis toegang tot een online Support Kennis Data-Bese.

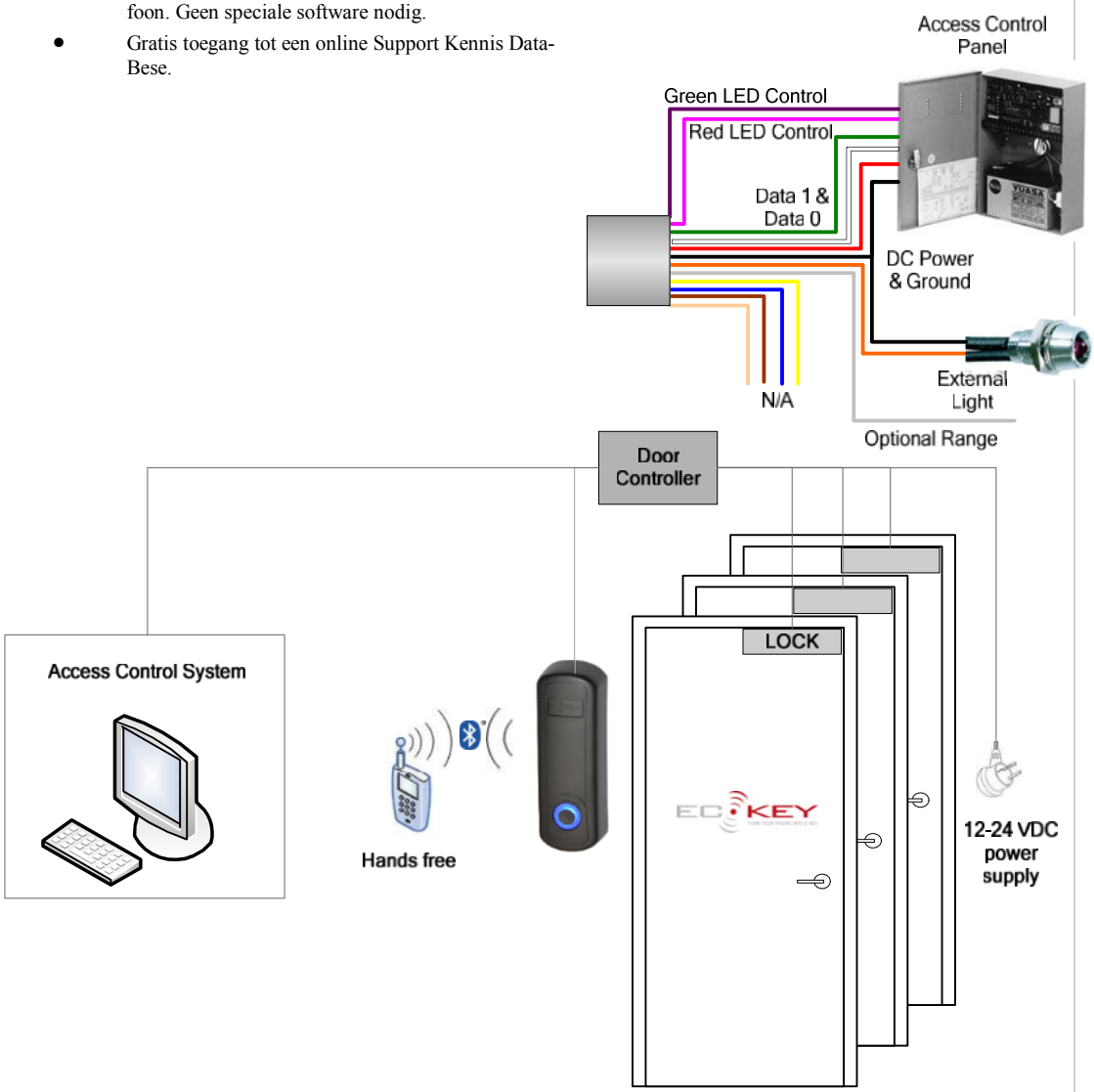

EK6-Prox Controller

De EK6 Access Controle Controller is een combinatie van toetsenbord, lezer en deur controller. Kan worden gebruikt als een alleen staand systeem of verbonden met een toegangscontrole systeem

Toepassingen

Er zijn een aantal toepassingen voor de EK6-Prox Controller met inbegrip van alle voorbeelden van de EK2,3,4,5 en de volgende.

- Stand-Alone systeem controller met evenement output voor de toegangscontrole systeem via Wiegand.
- Ver afstand proximity lezer voor een poort voor geregistreerde telefoons.
- Ver afstand toetsenbord voor een hek, zodat u de PIN-code op het toetsenbord van een telefoon kunt invoeren telefoon zonder dat u uit uw auto, hoeft te stappen.
- Verlichting schakeling en mogelijk video opname te starten.

Functies

- Alle functies van de EK2, 3,4 en 5
- Handsfree, PIN eenmaal of PIN elke keer of virtuele toetsenbord opties
- Vaste of apparaat specifieke PIN-nummers
- Bij het gebruik van PIN eenmaal of PIN elke keer kunnen 1000 gebruikers worden geregistreerd. Er zijn een onbeperkt aantal gebruikers voor de optie zonder PIN-nr.
- Range configureerbaar van 1 tot 10 meter. waardoor het geschikt is als een lange reeks prox-lezer
- Automatische of beperkt mobiele telefoon synchronisatie.
- Stel het bereik van virtuele Wiegand card nummers en lengte in 26 of 48 bit
- Aangepast beveiligingsniveau op basis van tijd van de dag. Bijvoorbeeld vrije toegang tijdens kantooruren, PIN vereist na werk uren.
- Stuurt virtuele Wiegand kaartnummer, wanneer binnen het bereik automatisch door naar de controller
- Apparaat specifieke PIN of ECKey EK6 lezer specifieke PIN

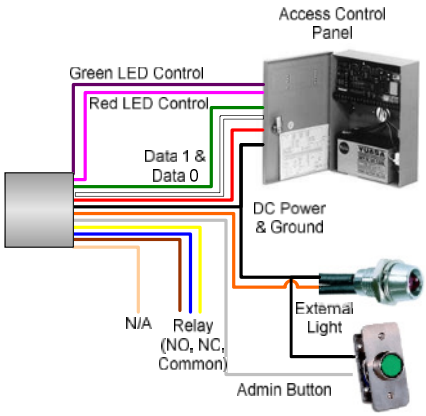

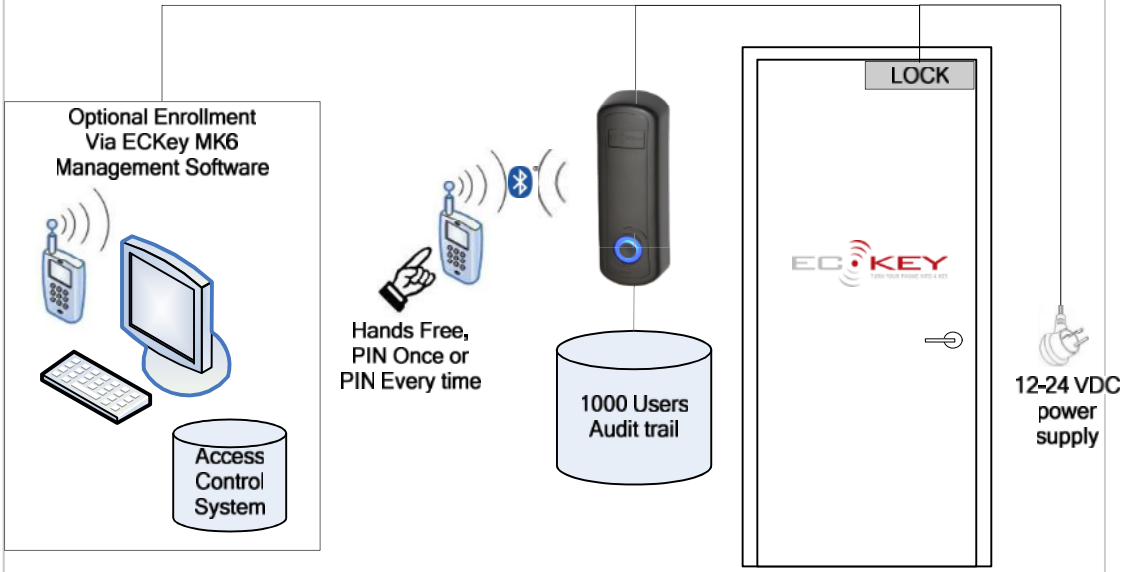

MK6 Management Toolkit

EK6-Prox Control-

www.ECKey.com

EK7-Remote Access

De ECKey EK7 heeft een roling code Pin-Code op basis van een interne real-time klok. De PIN-code wordt ook gegenereerd via uw online account op EK7.ECKey.com en kan handmatig worden verdeeld, op geplande tijd of op verzoek door het sturen van een E-mail of sms-bericht. De PIN-code kan per uur veranderen, dagelijks, wekelijks of maandelijks. De pincode kan worden verplicht elke keer om te ontgrendelen eenmaal per PIN periode tot het verstrijken ervan, of totdat het verwijderd word door een beheerder. Alle veiligheid, relais en kenmerken van het EK4 produkt zijn beschikbaar met de toevoeging van roling code Pin-Code en voor een maandelijkse vergoeding PIN distributie via SMS.

Met behulp van een PC of mobiele telefoon met Bluetooth kan tussen de EK7 worden gesynchroniseerd met je online account. In uw online account kunt u uw instellingen, gebruikers en PIN-schema's beheren. Bekijken van uw logs. Met behulp van een externe module met cellulaire of IP toegang tot internet kan de synchronisatie geautomatiseerd worden.

Dit biedt gecentraliseerd beheer van op afstamd sites zonder de verdeling van de toegang tot kaarten of de noodzaak voor online communicatie met de centrale host zoals bij traditionele proximity kaart gebaseerde toegang controle systemen.
.

Toepassingen

Gasten voor een appartement zijn geboekt voor een week. De Bluetooth verstuurd de dagelijkse PIN naar hen om toegang te krijgen tot het appartement op voorhand van de datum van aankomst. Als ze aankomen kunnen zij via het gebruik van de pincode om hun telefoon te koppelen. Eenmaal gekoppeld gebruiken zij de telefoon om vrije toegang voor de rest van de week te bieden. Aan het eind van hun verblijf inspecteert de beheerder zijn pand en met een druk op de knop kunnen alle koppelingen van de gasten worden geschrapt.

Functies

- ECKey EK7 fungeert als een offline standalone deur controller met online beheer
- Tijdschema gecontroleerde toegang met PIN gecentraliseerde creatie en distributie
- Ad hoc toegang via SMS aanvragen
- Online audit trail van reguliere en ad hoc verzoeken voor toegang
- Offline apparaat audit trail en de administratie synchroniseert via een applicatie op de telefoon
- Geplande of handmatige blacklist gebruikers
- Geen software nodig om de deur te openen.
  De telefoons moeten Bluetooth ondersteunen.

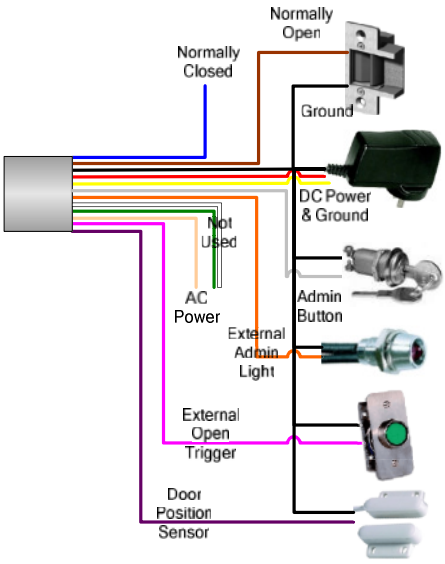

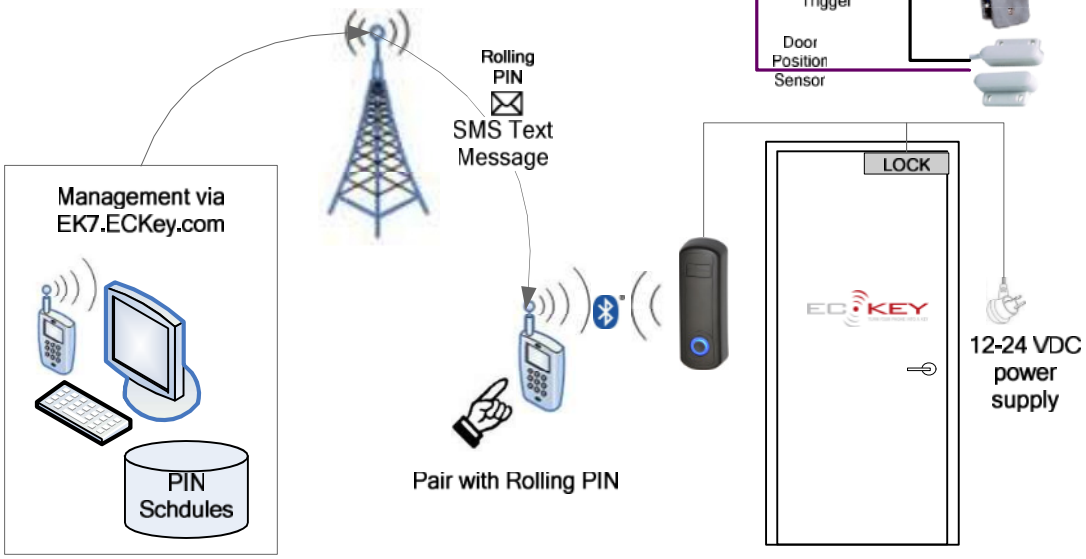

EK7-Remote Access

EK7.ECKey.com

Kenmerken Vergelijking

Functies	EK2	EK3	EK4	EK5	EK6	EK7
Gebruikers	Ongelimiteerd	20/ Ongelimiteerd	1000/ Ongelimiteerd	Ongelimiteerd	1000/ Ongelimiteerd	1000/ Ongelimi-teerd
Afstand	1-10m	1-10m	1-10m	1-10m	1-10m	1-10m
Uitgang						
Puls Relais	Y	Y	Y		Y	Y
Toggle Relais		Y	Y		Y	Y
Wiegand uitgans				Y	Y	
Serial uitgang					On request	
Gezdigheid Bopaion						
Bij lezer/lokaal		Y	Y		Y	Y
Contraal				Y	Y	Y
Notificatie						
Hands free		Y	Y	Y	Y	Y
PIN eenmalig		Y	Y		Y	Y
PIN	Y	Y	Y		Y	Y
Administratie						
Via GSM	Y	Y	Y	Y	Y	Y
Via PC		Y	Y		Y	
Via Web						Y
Logboek			Y		Y	Y
Sensor		Y	Y		Y	Y
Voeding	12-24VDC	12-24VDC	12-24VDC	12-24VDC	12-24VDC	12-24VDC
Stroom opname	20mA at 12V	20mA at 12V	20mA at 12V	20mA at 12V	20mA at 12V	20mA at 12V
Relais	5A at 12V	5A at 12V	5A at 12V	N/A	5A at 12V	5A at 12V

Demonstratie Stand

- Standalone
- Licht
- Afneembare voet
- Aan gedreven door 9V battons
- Voorzien van de vereiste eenheid ECKey