Montage- en gebruiksaanwijzing

DOM AccessManager

EDV-Nr. ##### / 0 / nl / 10.05 / Version 1.0

Inhoud

UITRUSTING 1

VOOR UW EIGEN VEILIGHEID 2

BELANGRIJKE INSTRUCTIES 2

MONTAGE 3

Standaard-configuratie DOM Access Manager Compact 11

Standaard-configuratie DOM AccessManager HiSec + 1 DOM passieve lezer 12

INGEBRUIKNAME 13

Apparaat initialiseren 13

Instellen van de contacttijd 14

BEDIENING 16

Statusmeldingen 17

Openen en sluiten 17

Programmeerkaart en programmeermedium aanleggen 18

Sluitmedium, permanent-open- en permanent-dicht-kaart aanleggen 19

Sluitmedium, permanent-open- en permanent-dicht-kaart wissen 20

Alle sluitmedia, permanent-open- en permanent-dicht-kaart wissen 21

Programmeerkaart en programmeermedium wissen 22

Alle programmeerkaarten, programmeermedia, permanent-open- en permanent-dicht-kaart en sluitmedia wissen 24

STATUSMELDINGEN EN SIGNAALVOLGORDE 25

Spanningsverzorging o.k. (basisstatus): 25

Herkenning van een geautoriseerde transponder 25

Herkenning van een niet geautoriseerde transponder: 25

Permanent-open-modus 26

Permanent-dicht-modus 27

PROGRAMMERING EN BEHEER MET SOFTWARE 28

ONDERHOUD 29

OPSLAG/VERZORGING 29

MILIEUVRIENDEIJKE AFVOER 29

TECHNISCHE GEGEVENS 30

DOM AccessManager 30

GARANTIE 33

BOORMAL 35

Uitrusting

DOM AccessManager Compact in DOM-design
Behuizing met geïntegreerde besturing en DOM passieve lezer

DOM AccessManager HiSec + DOM passieve lezer in DOM-design
Behuizing met geïntegreerde besturing en DOM passieve lezer
1 tot 3 behuizingen met DOM passieve lezer

Optioneel kan de behuizing ook in Siedle design worden geleverd.

Extra verkrijgbare componenten

- Masterkaart
- Programmeerkaart
- Transponder
- Permanent-open-kaart, Permanent-dicht-kaart
- Setje schroeven opbouwframe met :
  4 Spax screws 3x25, lenskopkruisschroef,
  4 onderlegschijfjes en 4 pluggen S4

Nodige componenten die niet door DOM worden geleverd:

- In de handel gebruikelijke wandcontactdozen als niet op de wand wordt gemonteerd.

Voor uw eigen veiligheid

Raadpleeg altijd de veiligheidsinstructies!
In deze montage- en gebruiksaanwijzing zijn sommige passages door pictogrammen benadrukt. Onthoud de pictogrammen en hun betekenissen.

Attentie! Dit teken wijst op gevaar resp. op een handeling die kan leiden tot materiele schade aan DOM AccessManager, DOM passieve lezer of andere voorwerpen.

Let op! Dit teken wijst op nuttige informaties met betrekking tot montage of gebruik.

Belangrijke instructies

Attentie! Sluitmedia zijn niet geschikt voor kleine kinderen. Kleine onderdelen zouden kunnen worden ingeslikt.

Attentie! Kans op beschadiging door verkeerde bewaring. Als DOM AccessManager niet meteen wordt gebruiikt, dient het in de originele verpakking droog en stofvrij te worden bewaard.

Attentie! Beschadiging door niet vakkundige montage en bediening. Lees deze gebruiksaanwijzing voor montage en gebruik compleet en zorgvuldig door. Volg de instructies stap voor stap. De fabrikant is niet aansprakelijk voor schade die ontstaat door niet vakkundige montage of onvakkundig gebruik.

Attentie! De DOM AccessManager en de DOM passieve lezer mogen niet in ruimtes worden gebruikt waar explosiegevaar dreigt.

Attentie! Metalen materiaal dat zich in de buurt van de DOM AccessManager en de DOM passieve lezer bevindt kan door wervelstromen die door het leesveld worden veroorzaakt warm worden.

Attentie! Na stroomuitval moeten datum en tijd worden gecontroleerd en evtl. worden aangepast.

Attentie! U kunt de navolgend beschreven configuratie (blz. 13 en 14) aleen in verbinding met de DOM ELS-Software (versie 3.1 of hoger) veranderen. Af fabriek zijn altijd de standaard configuraties opgeslagen.

Montage

Monteer het apparaat in de beschreven volgorde en let op de aanduidingen en afbeeldingen.

Attentie! Raadpleeg bij installatie van het systeem de voorschriften van de VDE- en de plaatselijke EVU (energieverzorger).

Attentie! Kans op beschadiging door te vast aandraaien van schroefverbindingen. Let altijd op de aangegeven torsiemomenten.

Attentie! Als u de DOM AccessManager met één of meer DOM passieve lezers via de RS485-interface wilt gebruiken moet aan klemmen 4 en 5 van de laatste lezer een weerstand (100 Ω) worden aangesloten (zie afb. 8 op blz. 10).

Let op! Om de DOM AccessManager van spanning te voorzien heeft u een gestabiliseerde, voldoende gedimensioneerde 12 V tot 24 V/AC/DC energieverzorging nodig. Deze wordt niet meegeleverd.

Let op! De DOM AccessManager en de DOM passieve lezer kunnen op in de handel gebruikelijke wandcontactdozen (∅ 60 mm, 42 mm hoog) worden gemonteerd. Bij online koppeling moet een wandcontactdoos ∅ 60 mm, 63 mm hoog worden gebruikt. Als u geen contactdoos heeft kunt u het opbouwframe van DOM gebruiken in plaats van de contactdoos.

Let op! Om manipulatie tegen te gaan moet de DOM AccessManager in een beveiligde omgeving worden gemonteerd zodat alleen bevoegde toegang tot de besturing hebben.

Let op! Leesvelden van twee lezers (DOM AccessManager resp. DOM passieve lezer) kunnen elkaar beïnvloeden. Zorg er daarom voor dat de afstand tussen de eenheden meer dan 50 cm bedraagt. Is de afstand geringer zou een geautoriseerd sluitmedium met vertraging kunnen worden herkend. Voorwerpen van metaal die zich in directe omgeving van de DOM AccessManager resp. de DOM passieve lezer bevinden of andere storingsinvloeden kunnen het werkbereik verminderen.

Let op! In de bijbehorende documentatie worden bedrading, visualiseren en signaliseren van de configuratie (SPS) van het eindapparaat beschreven. Navolgend wordt alleen de af fabriek opgeslagen standaard-configuratie beschreven.

Let op! De contactdoos moet zo zijn geinstalleerd, dat het montageframe loodrecht kan worden gemonteerd.

Let op! Als u het opbouwframe monteert teken de boorgaten met behulp van de boormal aan het einde van deze gebruiksaanwijzing.

Let op! In de bijbehorende documentatie worden bedrading, visualiseren en signaliseren van de configuratie (SPS) van het eindapparaat beschreven. Navolgend wordt alleen de af fabriek opgeslagen standaard-configuratie beschreven.

1. Leg eerst alle leidingen. Let bij de installatie op de algemene voorschriften (VDE).

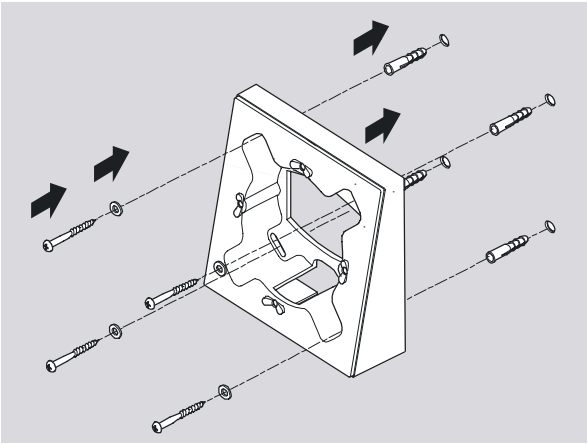

Afb. 1: Opbouwframe monteren

2. Als u gebruik maakt van het opbouwframe boor de getekende gaten en breng de pluggen aan (S4).
3. Houd het opbouwframe horizontaal.
4. Bevestig het opbouwframe met de onderlegschijfjes en de „spax“-schroeven (3x25).

Let op! De inbouwrichting van het montageframe is met een pijl gekenmerkt. De pijl moet naar boven wijzen. De arrêteerhaken wijzen naar beneden.

Attentie! Kans op beschadiging door te vast aandraaien van schroefverbindingen. Let altijd op de aangegeven torsiemomenten.

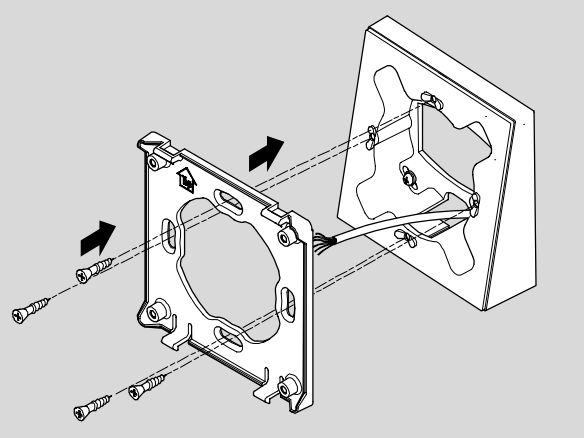

Afb. 2: Montageframe monteren

5. Doe de aansluitingsbedrading door het montageframe.
6. Doe de „spax“-schroeven (3x12) er voorzichtig in.

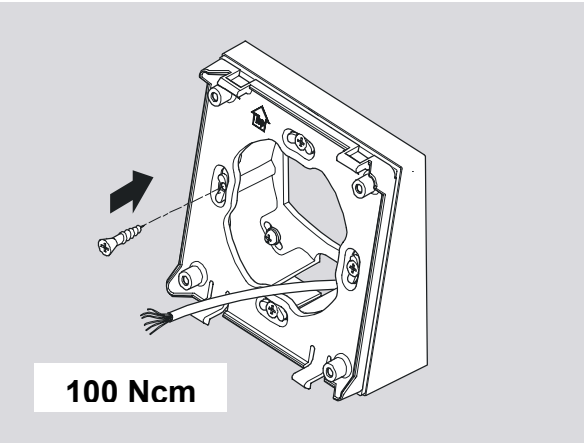

Afb. 3: Montageframe vastschroeven

7. Houd het montageframe ook horizontaal.
8. Draai de „spax“-schroeven vast (100 Ncm).

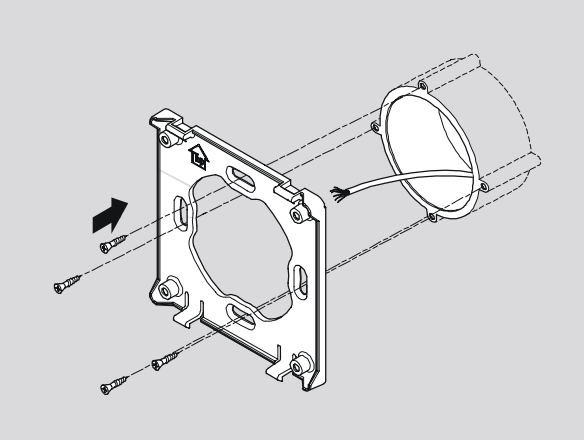

Afb. 4: Montageframe monteren

9. Als u gebruik maakt van een contactdoos schroef het montageframe met de „spax“-schroeven (3x12) direct op de contactdoos.

Let op! De montage van de DOM AccessManager, de DOM passieve lezer en het kapje zijn voor contactdoos en opbouwframe hetzelfde. Op de volgende afbeeldingen wordt daarom alleen de montage met opbouwframe afgebeeld.

Attentie! Draai de schroeven van de aansluitklemmen niet aan zolang de klemmen er op zitten. De contactpinnen zouden kunnen worden beschadigd.

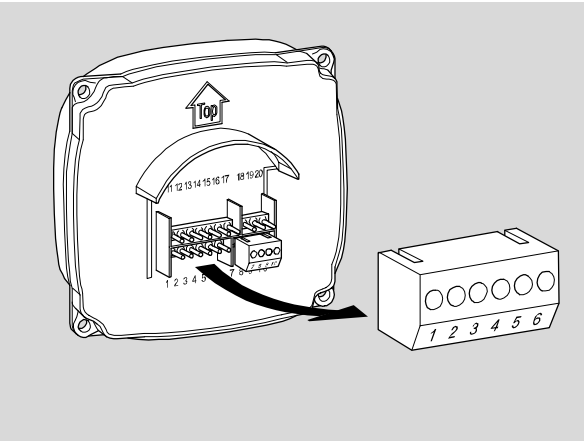

Afb. 5: Aansluitklem

10. Trek de steekbare aansluitklemmen aan de achterkant van de elektronica er voorzichtig af.

Attentie! Let bij de keuze en het aansluiten van externe componenten (instelorganen etc.) op de in het technische schema aangegeven waardes voor doorslagweerstand en stroombelasting van de in- resp. uitgang van DOM AccessManager. De fabrikant is niet aansprakelijk voor beschadigingen de door het gebruik van niet geschikte externe compomenten ontstaan.

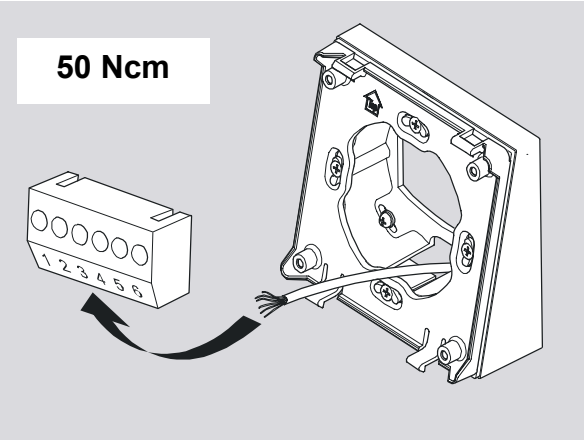

Afb. 6: Verbindingskabel aansluiten

11. Draai de klemschroeven los.
12. Verwijder de isolering aan het einde van de bedrading: draadmantel 40 mm, één ader 5 mm.
13. Monteer de geschikte eindafsluitingen.
14. Sluit de verbindingsbedrading volgens het volgende bedradingsschema aan.
15. Draai de klemschroeven aan (50 Ncm).

Er kan bv. een spanningsvrije deurcontactschakelaar worden aangesloten om gebeurtenissen op te slaan of een alarmmelding te activeren. Als het conctact wordt geactiveerd wordt dit in het gebeurtenisgeheugen van de DOM AccessManager opgeslagen.

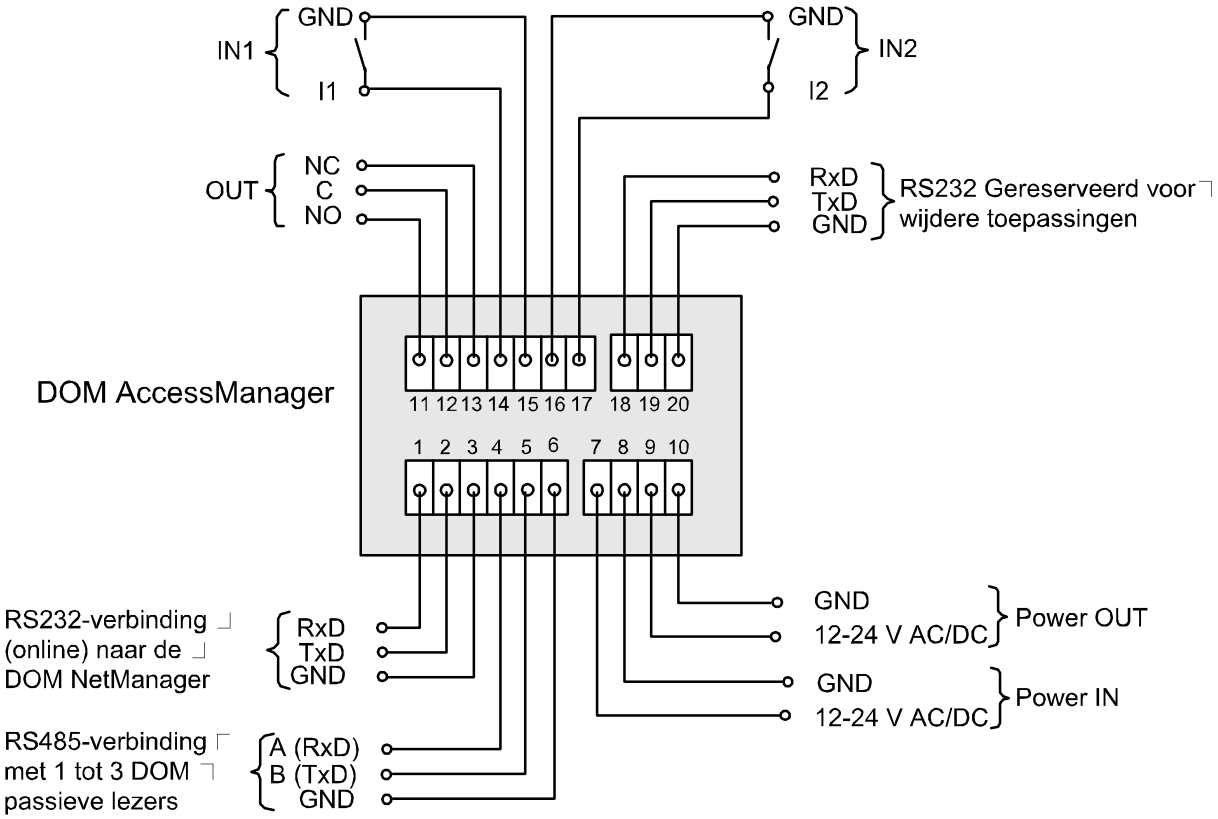

Afb. 7: Bedradingsschema DOM AccessManager Compact

Nr.	Benaming	Functie	
1	RxD_a	Receive RS232	Ansluiting Online (DOM NetManager/PC)
2	TxD a	Transmit RS232	
3	GND_a	Massa voor RS232 RS232	
4	RxD_b	Receive RS485 A	Verbinding DOM AccessManager ↔ 1tot 3 DOM passieve lezers
5	TxD_b	Transmit RS485 B	
6	GND_b	Massa voor RS232 RS485	
7	12-24 V	Spanningsverzorging	Power IN
8	GND	Spanningsverzorging	
9	12-24 V	Spanning voor extern	Power Out
10	GND	Spanning voor extern	
11	S	Sluitcontact uitgang	Uitgang (wissel)
12	C	Gemeenschappelijk contact uitgar	
13	Ö	Opencontact uitgang	
14	I1	Ingang 1	2 spanningsvrije uitgangen bv. voor deurcontact of drukknop vrijgave
15	GND	Ingang 1	
16	I2	Ingang 2	
17	GND	Ingang 2	
18	RxD_c	Receive RS232	Gereserveerd voor wijdere toepassingen
19	TxD_c	Transmit RS232	
20	GND_c	Massa voor RS232 RS232	

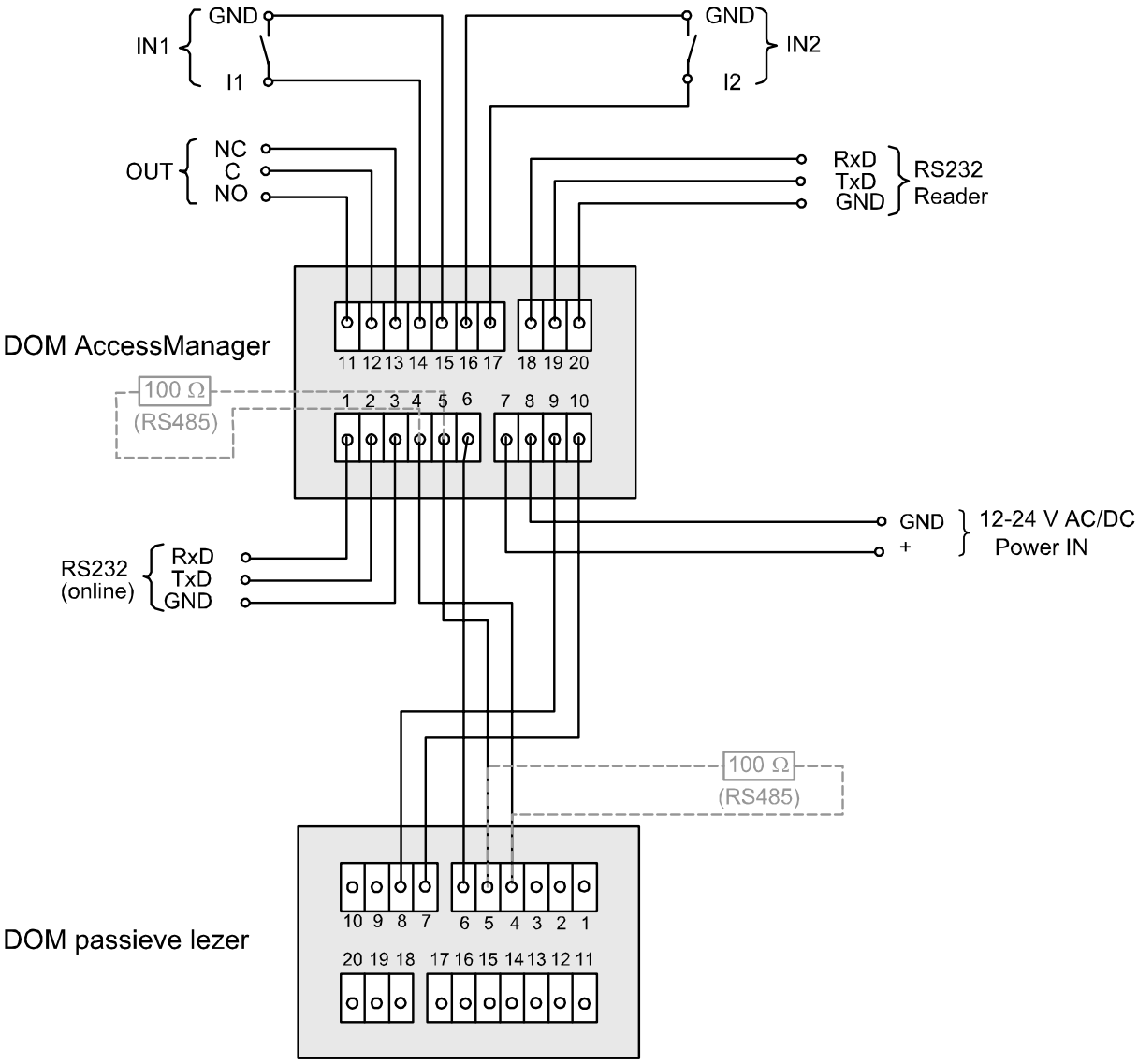

Afb. 8: Voorbeeld bedradingsschema DOM AccessManager HiSec via RS485

De aansturing van instelorganen actuator (deuropener etc.) door de DOM AccessManager vindt plaats via een spanningsvrij relais-wissel-contact. De aansluitingen zijn gemarkeerd met NO, NC en C. Er is een spanningsvrij opencontact (C-NC) en een spanningsvrij sluitcontact (C-NO) beschikbaar.

Aan de ingangen kunnen spanningsvrije schakelaars of drukknoppen aansluiten. Deze ingangen moeten volgens de SPS-configuratie worden toegewezen. Af werk is de standaard-configuratie opgeslagen. Hier is ingang IN1 deurcontact (opener) en ingang IN2 drukknop vrijgave (sluiter).

Attentie! Als u de DOM AccessManager zoals in ons voorbeeld met een of meer DOM passieve lezers via de RS485-interface wilt gebruiken moet u een weerstand (100 Ω) aan klemmen 4 en 5 van de laatste DOM passieve lezer aansluiten.

Attentie! Controleer alle aansluitingen nogmaals voor u verder gaat met de montage. Bij een verkeerde bedrading kunnen systeemcomponenten worden beschadigd.

Let op! De inbouwrichting van leesunits en controle-unit is met een pijl gekentekend. De pijl moet naar boven wijzen. In gemonteerde toestand bevinden de LEDs zich aan de rechter kant.

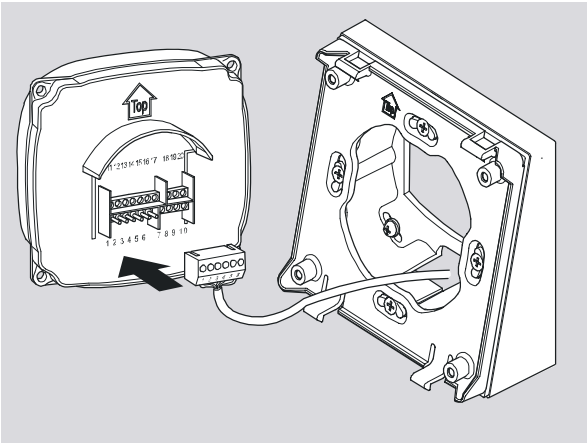

Afb. 8: Aansluitklem

16. Steek de aansluitklem(men) precies op de contactpinnen.

Attentie! Kans op beschadiging door afgeknepen bedrading of afgetrokken aansluitklemmen. Zorg ervoor dat de bedrading zorgvuldig en zonder spanning in de contactdoos resp. in het opbouwframe worden gestopt.

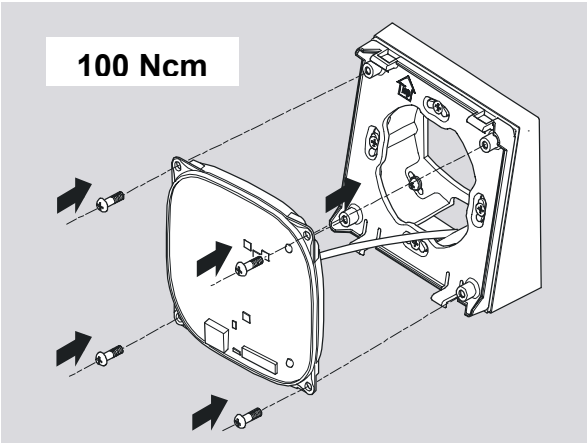

Afb. 9: Elektronica vastschroeven

17. Zet de elektronica op het montageframe.
18. Bevestig de elektronica met de lenskopschroeven (3x8) op het montageframe (100 Ncm).

Let op! Het inklikken gaat makkelijker als u de pinnetjes van het montageframe (bv. met een schroevendraaier) voorzichtig terugdrukt.

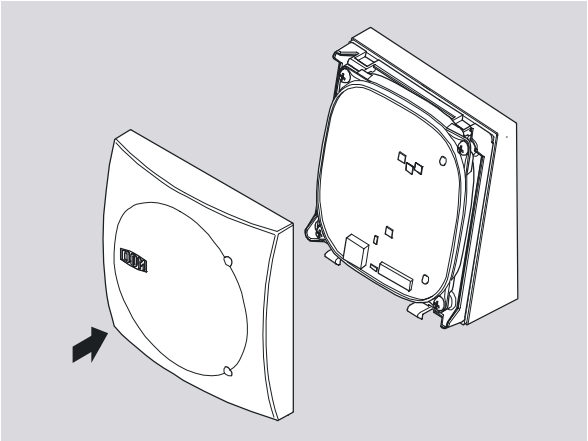

Afb. 10: Kapje wandommanteling

19. Druk het kapje voorichtig op het montageframe.

Als u het kapje er later weer af wilt halen drukt u de twee pinnetjes (bv. met een schroevendraaier) voorzichtig naar achteren en trekt het kapje van het montageframe eraf. De andere componenten worden in omgekeerde volgorde gedemonteerd.

Standaard-configuratie DOM Access Manager Compact

Toewijzing in- en uitgangen:

Ingang 1 = Deurcontact (opener)

Ingang 2 = extern deurcontact (drukknop vrijgave / sluiter)

Uitgang = spanningsvrij relais-wissel-contact (bv. om het instelorgan aan te sturen)

Beschrijving

In ruststand brandt de rode LED constant. Wordt een geautoriseerde transponder getoond gaat de rode LED uit, de groene LED en de buzzer worden aangestuurd.

De uitgang wordt gedurende de per master-ID-card ingestelde contacttijd (zie ook blz. 17) aangestuurd. Bij aflevering bedraagt de contacttijd 3 sec. Gedurende deze tijd brandt de groene LED constant.

De uitgang en het constant branden van de groene LED worden of door afloop van de contacttijd of door activeren/openen van het deurcontact uitgeschakeld. Daarna brandt de rode LED weer constant

Als het externe deurcontact wordt geactiveerd wordt de uitgang op dezelfde manier gesignaleerd en aangestuurd alsof een geautoriseerde transponder wordt getoond.

Als bij een open deurcontact de deur wordt vrijgegeven door een geautoriseerde transponder resp. door een externe deurvrijgave wordt de functie na afloop van de contacttijd beëindigd.

Als de deur binnen een door u bepaalde tijd na opening niet weer wordt gesloten gaat een alarm af (de rode LED brandt constant, het akoestische signaal gaat zolang af tot de deur weer wordt gesloten).

De tijdsduur van de alarmmelding en van het in- en uitschakelen van het alarm wordt door de software (PC, PDA) bepaald. Bij aflevering is de alarmmelding uitgeschakeld.

Standaard-configuratie DOM AccessManager HiSec + 1 DOM passieve lezer

Toewijzing in-/uitgangen van de DOM AccessManagers:

Ingang 1 = deurcontact (opener)

Ingang 2 = extern deuropenercontact (drukknop virjgave/sluiter)

Uitgang = spanningsvrij contact om het instelorgan aan te sturen

Toewijzing in-/uitgangen van de DOM passieve lezer:

Ingang 1 = niet in gebruik

Ingang 2 = niet in gebruik

Uitgang = spanningsvrij contact om het instelorgan aan te sturen als het alarm „deur te lang open“ wordt geactiveerd.

Beschrijving

In ruststand brandt de rode LED constant. Wordt een geautoriseerde transponder getoond gaat de rode LED uit, de groene LED en de buzzer worden aangestuurd.

De uitgang wordt gedurende de per master-ID-card ingestelde contacttijd (zie ook blz. 17) aangestuurd. Bij aflevering bedraagt de contacttijd 3 sec. Gedurende deze tijd brandt de groene LED constant.

De uitgang en het constant branden van de groene LED worden of door afloop van de contacttijd of door activeren/openen van het deurcontact uitgeschakeld. Daarna brandt de rode LED weer constant

Als het externe deurcontact wordt geactiveerd wordt de uitgang op dezelfde manier gesignaleerd, gevisualiseerd en aangestuurd alsof een geautoriseerde transponder aan beide eenheden tegelijk wordt getoond.

Als bij een open deurcontact de deur wordt vrijgegeven door een geautoriseerde transponder resp. door een externe deurvrijgave, wordt de functie na afloop van de contacttijd beëindigd.

Als de deur na een door u bepaalde tijd na opening niet weer wordt gesloten gaat een alarm af (de rode LED brandt bij beide eenheden constant en het akoestische signaal gaat zolang af tot de deur weer wordt gesloten).

De tijdsduur van de alarmmelding en van het in- en uitschakelen van het alarm wordt door de software (PC, PDA) bepaald. Bij aflevering is de alarmmelding uitgeschakeld.

De transponder kan op beide eenheiden worden gelezen.
De uitgang aan de lezer wordt geschakeld als de alarmmelding „Deur te lang open“ wordt geactiveerd.

Ingebruikname

Als alle leidingen vakkundig zijn aangesloten kan DOM AccessManager in gebuik worden genomen.

Attentie! Om het DOM AccessManager in gebruik te nemen is alleen de masterkaart nodig. Hiermee wordt het systeem toegewezen. Dit is een handeling die één maal moet worden uitgevoerd, deze handeling is **niet omkeerbaar**.

Let op! De programmering met de master- en programmeerkaart wordt aan de DOM AccessManager doorgevoerd. Alle statusmeldingen en bevestigingen vinden uitsluitend plaats via de DOM AccessManager.

Apparaat initialiseren

Ga als volgt te werk.

1. Zorg voor spanningstoevoer.

Let op! Zodra de spanningstoevoer tot stand is gekomen kan DOM AccessManager in gebruik worden genomen.

De DOM AccessManager heeft een onvertraagde klok die o.a. gebeurtenissen genereert en tijdzones beheert (alleen bij gebruik van ELS-Software). In geval van spanningsuitval loopt de klok 48 uur correct verder onder die conditie dat de DOM AccessManager voor de spanningsuitval tenminste één uur permanent met stroom werd verzorgd.

Controleer bij stroomuitval tijd en datum.

De groene LED knippert even en u hoort een korte pieptoon. Daarna blijft de rode LED permanent aan.

LED rod:	
LED groen:	
Akoest. signaal:	

2. Houd de masterkaart direct voor de DOM AccessManager (ca. 1 cm).

De groene LED knippert twee keer kort en één keer lang. Tegelijkertijd hoort u eerst twee keer een korte en dan één keer een lange pieptoon. Daarna blijft de rode LED permanent aan.

LED rod:							
LED groen:							
Akoest. signaal:							

Het DOM AccessManager systeem is in gebruik genomen.

Let op! Bewaar de masterkaart op een veilige plaats die alleen voor geautoriseerde personen toegankelijk is. De masterkaart heeft geen functie als sluitmedium! Bij verlies van de masterkaart moet u zich met uw handelaar in verbinding zetten. Er is dan eventueel een zeer tijdrovende nieuwe programmering nodig.

Instellen van de contacttijd

Let op! In de basistoestand is de contacttijd ingesteld op 3 secondes. Deze contacttijd kan worden ingesteld tussen de 1 en 25 secondes.

Ga als volgt te werk:

1. Houd de masterkaart even dicht voor de DOM AccessManager.

De rode LED gaat uit. De groene LED knippert één keer en u hoort een pieptoon. Verwijder de masterkaart weer.

LED rod:			**1 seconde wachten**
LED groen:			
Akoest. signaal:			

2. Wacht 1 seconde.

Na deze seconde hoort u opnieuw een pieptoon en de groene LED knippert opnieuw. De DOM AccessManager wacht nu binnen de 5 secondes op de volgende actie.

LED rod:		**Actie binnen 5 secondes**
LED groen:		
Akoest. signaal:		

3. Houd de masterkaart opnieuw vlak op korte afstand voor de

Ter bevestiging volgt een pieptoon en de groene LED knippert één keer.

LED rod:		
LED groen:		
Akoest. signaal:		

4. Houd de mastercard voor de compact besturing.

De groene LED knippert iets langer en ook het akoestisch signaal gaat langer af.

LED rod:		**Actie binnen 5 secondes**
LED groen:		
Akoest. signaal:		

5. Verwijder de programmeerkaart weer.

De groene en de rode lichtdiode knipperen dan ca. één keer per seconde. Tegelijkertijd wordt één keer per seconde een akoestisch signaal uitgezonden. Iedere signaaltoon betekent een seconde contacttijd.

LED rod:														...
LED groen:														...
Akoest. signaal:														...

6. Houd de mastercard opnieuw gedurende langere tijd voor de compact besturing als de gewensde contacttijd is bereikt.

Ter bevestiging gaat de groene lichtdiode twee maal aan/uit en u hoort een kort en een lang signaal. De rode lichtdiode brandt daarna constant.

LED rod:				
LED groen:				
Akoest. signaal:				

Die contacttijd van de uitgang komt nu overeen met de tijd gedurende welke de lichtdiodes afwisselend hebben geknippert.

Dit proces kunt u ten allen tijde herhalen.

Let op! Het programmeerproces wordt bij overschreiden van de maximale contacttijd afgebroken en de contacttijd blijft op de ingestelde tijdsduur staan. U moet het proces dan herhalen.

Bediening

U kunt nu met de masterkaart programmeerkaarten aanleggen. Met deze programmeerkaarten kunt u sluitmedia aanleggen.

Let op! De master- of programmeerkaart dienen niet als sluitmedia.

Masterkaart

De masterkaart heeft de volgende functies:

- sluitmedia, programmeerkaarten en programmeermedia één voor één aanleggen en wissen;
- alle sluitmedia, programmeerkaarten en programmiermedia tegelijkertijd wissen;

Programmeerkaart

De programmeerkaart heeft de volgende functies:

- sluitmedia één voor één aanleggen en wissen;
- alle sluitmedia tegelijkertijd wissen.

Sluitmedium (sleutelaanhanger, Clip Tac, kaart, etc.)

- sluiten en openen.

Permanent-open-kaart

De permanent-open-kaart heeft de volgende functies:

- elektronica in permanent-open-positie zetten;
- elektronica in de uitgangspositie terugzetten;
- wissel van permanent-dicht- naar permanent-open-positie.

Permanent-dicht-kaart

De permanent-dicht-kaart heeft de volgende functies:

- elektronica in permanent-dicht-position zetten;
- elektronica in de uitgangspositie terugzetten;
- wissel van permanent-open- naar permanent-dicht-positie.

Statusmeldingen

De programmering met de master- of programmeerkaart wordt aan de DOM AccessManager doorgevoerd. Alle statusmeldingen en bevestigingen vinden daarom uitsluitend plaats via de AccessManager.

Bevestiging van beëindiging

Als tijdens het programmeren het voorgeschreven tijdvenster (master- of programmeerkaart en sluitmedium verwijderen of tonen) wordt overschreden, wordt het programmeerproces altijd afgebroken. Dit wordt bevestigd door twee korte akoestische signalen en twee keer aan/uit van de rode lichtdiode.

Openen en sluiten

Om te openen en te sluiten moet u een geautoriseerd sluitmedium op korte afstand (1 cm) voor de DOM AccessManager houden.

Programmeerkaart en programmeermedium aanleggen

U heeft de masterkaart en die media nodig die u wilt aanleggen.

Let op! U kunt maximaal 5 programmeerkaarten en 5 programmeermedia (bv. PC, PDA) aanleggen.

Ga als volgt te werk:

1. Houd de masterkaart vlak op korte afstand voor de DOM AccessManager.

De rode LED gaat uit. De groene LED knippert één keer en u hoort een pieptoon. Verwijder de masterkaart weer.

LED rod:			**1 seconde wachten**
LED groen:			
Akoest. signaal:			

2. Wacht 1 seconde.

Na deze seconde hoort u opnieuw een pieptoon en de groene LED knippert opnieuw. De DOM AccessManager wacht nu binnen de 5 secondes op de volgende actie.

LED rod:		**Actie binnen 5 secondes**
LED groen:		
Akoest. signaal:		

3. Houd nu het medium voor de DOM AccessManager dat de elektronica moet opslaan.

Ter bevestiging volgt een pieptoon en de groene LED knippert één keer.

LED rod:		**Actie binnen 5 secondes**
LED groen:		
Akoest. signaal:		

Nu kunt u verdere media voor de DOM AccessManager houden. De DOM AccessManager wacht na iedere actie 5 secondes. Leder nieuw medium wordt met een pieptoon en de knipperende groene LED bevestigd.

Let op! Nadat u de gewenste media heeft aangelegd, beëindigt u de programmering door de masterkaart opnieuw te tonen. Dit wordt door een korte en een lange pieptoon en twee keer knipperen van de groene LED bevestigd. Als u de masterkaart na het programmeerproces niet voor de DOM AccessManager houdt wordt het proces automatisch beëindigd. Na beëindiging van het programma gaat het apparaat terug naar de beginstand.

Sluitmedium, permanent-open- en permanent-dicht-kaart aanleggen

U heeft een geautoriseerde programmeerkaart en die sluitmedia nodig die u wilt aanleggen.

Let op! U kunt maximaal 1000 sluitmedia in de basisversie aanleggen.

Ga als volgt te werk:

1. Houd de programmeerkaart vlak op korte afstand voor de DOM AccessManager.

De rode LED gaat uit. De groene LED knippert één keer en u hoort een pieptoon. Verwijder de programmeerkaart weer.

LED rod:			**1 seconde wachten**
LED groen:			
Akoest. signaal:			

2. Wacht 1 seconde.

Na deze seconde hoort u opnieuw een pieptoon en de groene LED knippert opnieuw. De DOM AccessManager wacht nu binnen de 5 secondes op de volgende actie.

LED rod:		**Actie binnen 5 secondes**
LED groen:		
Akoest. signaal:		

3. Houd nu dat sluitmedium voor de DOM AccessManager dat de elektronica moet opslaan.

Ter bevestiging volgt een pieptoon en de groene LED knippert één keer.

LED rod:		**Actie binnen 5 secondes**
LED groen:		
Akoest. signaal:		

Nu kunt u verdere sluitmedia voor de DOM AccessManager houden. De DOM AccessManager wacht na iedere actie 5 secondes. Ieder nieuw sluitmedium wordt met een pieptoon en de knipperende groene LED bevestigd.

Let op! Nadat u de gewenste sluitmedia heeft aangelegd, beëindigt u de programmering door de programmeerkaart opnieuw te tonen. Dit wordt door een korte en een lange pieptoon en twee keer knipperen van de groene LED bevestigd. Als u de programmeerkaart na het programmeerproces niet voor de DOM AccessManager houdt wordt het proces automatisch beëindigd. Na beëindiging van het programma gaat het apparaat terug naar de beginstand.

Sluitmedium, permanent-open- en permanent-dicht-kaart wissen

U heeft een programmeerkaart en die sluitmedia nodig die u wilt wissen.

Ga als volgt te werk:

1. Houd de programmeerkaart vlak op korte afstand voor de DOM AccessManager.

De rode LED gaat uit. De groene LED knippert één keer en u hoort een pieptoon. Verwijder de programmeerkaart weer.

LED rod:			**1 seconde wachten**
LED groen:			
Akoest. signaal:			

2. Wacht 1 seconde.

Na deze seconde hoort u opnieuw een pieptoon en de groene LED knippert opnieuw. De DOM AccessManager wacht nu binnen de 5 secondes op de volgende actie.

LED rod:		**Actie binnen 5 secondes**
LED groen:		
Akoest. signaal:		

3. Houd de programmeerkaart opnieuw vlak op korte afstand voor de DOM AccessManager.

De groene LED knippert één keer en u hoort een pieptoon. Verwijder de programmeerkaart opnieuw.

LED rod:		**1 seconde wachten**
LED groen:		
Akoest. signaal:		

4. Wacht 1 seconde.

Na deze seconde hoort u opnieuw een pieptoon en de groene LED knippert opnieuw. De DOM AccessManager wacht nu binnen de 5 secondes op de volgende actie.

LED rod:		**Actie binnen 5 secondes**
LED groen:		
Akoest. signaal:		

5. Houd nu dat sluitmedium voor de DOM AccessManager dat u wilt wissen.

Ter bevestiging volgt een pieptoon en de groene LED knippert één keer.

LED rod:		**Actie binnen 5 secondes**
LED groen:		
Akoest. signaal:		

Nu kunt u verdere sluitmedia die u wilt wissen voor de DOM AccessManager houden. De DOM AccessManager wacht na iedere actie 5 secondes. Ieder gewist sluitmedium wordt met een pieptoon en de knipperende groene LED bevestigd.

Let op! Nadat u de gewenste sluitmedia heeft gewist beëindigt u de programmering door de programmeerkaart opnieuw te tonen. Dit wordt door een korte en een lange pieptoon en twee keer knipperen van de groene LED bevestigd. Als u de programmeerkaart na het wissen niet voor de DOM AccessManager houdt wordt het proces automatisch beëindigd. Na beëindiging van het programma gaat het apparaat terug naar de beginstand.

Alle sluitmedia, permanent-open- en permanent-dicht-kaart wissen

Als u een sluitmedium heeft verloren kunt u dit sluitmedium (zonder ELS/ELS4PDA software) niet meer apart wissen. In dit geval moet u alle sluitmedia wissen en de overige nog bestaande sluitmedia opnieuw aanleggen.

Hiervoor heeft u alleen een programmeerkaart nodig.

Ga als volgt te werk:

1. Houd de programmeerkaart vlak op korte afstand voor de DOM AccessManager.

De rode LED gaat uit. De groene LED knippert één keer en u hoort een pieptoon. Verwijder de programmeerkaart weer.

LED rod:			**1 seconde wachten**
LED groen:			
Akoest. signaal:			

2. Wacht 1 seconde.

Na deze seconde hoort u opnieuw een pieptoon en de groene LED knippert opnieuw. De DOM AccessManager wacht nu binnen de 5 secondes op de volgende actie.

LED rod:		**Actie binnen 5 secondes**
LED groen:		
Akoest. signaal:		

3. Houd de programmeerkaart opnieuw vlak op korte afstand voor de DOM AccessManager en verwijder de programmeerkaart weer.

De groene LED knippert één keer en u hoort een pieptoon.

LED rod:		**1 seconde wachten**
LED groen:		
Akoest. signaal:		

4. Wacht 1 seconde.

Na deze seconde hoort u opnieuw een pieptoon en de groene LED knippert opnieuw. De DOM AccessManager wacht nu binnen de 5 secondes op de volgende actie.

LED rod:		**Actie binnen 5 secondes**
LED groen:		
Akoest. signaal:		

5. Houd de programmeerkaart voor de derde keer vlak op korte afstand voor de DOM AccessManager en verwijder de programmeerkaart weer.

Ter bevestiging knippert de groene LED twee keer en u hoort een korte en een lange pieptoon.

LED rod:				
LED groen:				
Akoest. signaal:				

Alle sluitmedia zijn gewist. Na beëindiging van het programma gaat het apparaat terug naar de beginstand.

Let op! U moet de nog geautoriseerde sluitmedia nu opnieuw aanleggen (zie bladzijde 19).

Programmeerkaart en programmeermedium wissen

U heeft de masterkaart en de media die u wilt wissen nodig.

Ga als volgt te werk:

1. Houd de masterkaart vlak op korte afstand voor de DOM AccessManager.

De rode LED gaat uit. De groene LED knippert één keer en u hoort een pieptoon. Verwijder de masterkaart weer en verwijder de masterkaart weer.

LED rod:			**1 seconde wachten**
LED groen:			
Akoest. signaal:			

2. Wacht 1 seconde.

Na deze seconde hoort u opnieuw een pieptoon en de groene LED knippert opnieuw. De DOM AccessManager wacht nu binnen de 5 secondes op de volgende actie.

LED rod:		**Actie binnen 5 secondes**
LED groen:		
Akoest. signaal:		

3. Houd de masterkaart opnieuw vlak op korte afstand voor de DOM AccessManager.

De rode LED gaat uit. De groene LED knippert één keer en u hoort een pieptoon. Verwijder de masterkaart weer. Verwijder de masterkaart weer.

LED rod:			**1 seconde wachten**
LED groen:			
Akoest. signaal:			

4. Wacht 1 seconde.

Na deze seconde hoort u opnieuw een pieptoon en de groene LED knippert opnieuw. De DOM AccessManager wacht nu binnen de 5 secondes op de volgende actie.

LED rod:		**Actie binnen 5 secondes**
LED groen:		
Akoest. signaal:		

5. Houd nu het medium voor de DOM AccessManager dat u wilt wissen.

Ter bevestiging volgt een pieptoon en de groene LED knippert één keer.

LED rod:		**Actie binnen 5 secondes**
LED groen:		
Akoest. signaal:		

Nu kunt u verdere media voor de DOM AccessManager houden. De DOM AccessManager wacht na iedere actie 5 secondes. Ieder gewist sluitmedium wordt met een pieptoon en de knipperende groene LED bevestigd.

Let op! Nadat u de gewenste sluitmedia heeft gewist beëindigt u het wisproces door de masterkaart opnieuw te tonen. Dit wordt door een korte en een lange pieptoon en twee keer knipperen van de groene LED bevestigd. Als u de mastercard na het wissen niet voor de DOM AccessManager houdt wordt het proces automatisch beëindigd. Na beëindiging van het programma gaat het apparaat terug naar de beginstand.

Alle programmeerkaarten, programmeermedia, permanent-open- en permanent-dicht-kaart en sluitmedia wissen

Hiervoor heeft u alleen de masterkaart nodig. Ga als volgt te werk:

1. Houd de masterkaart vlak op korte afstand voor de DOM AccessManager.

De rode LED gaat uit. De groene LED knippert één keer en u hoort een pieptoon. Verwijder de masterkaart weer.

LED rod:			**1 seconde wachten**
LED groen:			
Akoest. signaal:			

2. Wacht 1 seconde.

Na deze seconde hoort u opnieuw een pieptoon en de groene LED knippert opnieuw. De DOM AccessManager wacht nu binnen de 5 secondes op de volgende actie.

LED rod:		**Actie binnen 5 secondes**
LED groen:		
Akoest. signaal:		

3. Houd de masterkaart opnieuw vlak op korte afstand voor de DOM AccessManager en verwijder de masterkaart weer.

De groene LED knippert één keer en u hoort een pieptoon.

LED rod:		**1 seconde wachten**
LED groen:		
Akoest. signaal:		

4. Wacht 1 seconde.

Na deze seconde hoort u opnieuw een pieptoon en de groene LED knippert opnieuw. De DOM AccessManager wacht nu binnen de 5 secondes op de volgende actie.

LED rod:		**Actie binnen 5 secondes**
LED groen:		
Akoest. signaal:		

5. Houd de masterkaart voor de derde keer vlak op korte afstand voor de en verwijder de masterkaart weer.

Ter bevestiging knippert de groene LED twee keer en u hoort een korte en een lange pieptoon.

LED rod:				
LED groen:				
Akoest. signaal:				

De elektronica kent nu alleen nog de masterkaart. De rode lichtdiode brandt daarna constant.

Statusmeldingen en signaalvolgorde

Nadat u de programmering heeft afgesloten kunt u uw DOM AccessManager gebruiken.

Let op! Zorg ervoor dat u met de beschreven signaalvolgorde vertrouwd raakt zodat u altijd over de status van uw DOM ELS-P systeem bent geinformeerd.

Signaliseren / visualiseren wanneer een (niet) geautoriseerd sluitmedium werd getoond gebeurt aan de desbetreffende eenheid.

Eenheden (AccessManager en passieve lezer) signaliseren en visualiseren is afhankelijk van de configuratie van de AccessManager (SPS). Navolgend wordt het signaliseren / visualiseren in de standaard-configuratie beschreven:

Spanningsverzorging o.k. (basisstatus):

DOM AccessManager DOM passieve lezer

De rode LED brandt permanent.

LED rod:		
LED groen:		
Akoest. signaal:		

Herkenning van een geautoriseerde transponder

Het wisselcontact wordt aangestuurd. De groene LED brandt gedurende de ingestelde contacttijd. Gesignaliseerd wordt aan de eenheid waaraan de transponder werd getoond.

DOM AccessManager DOM passieve lezer

De groene LED knippert één keer en u hoort een pieptoon.

LED rod:		
LED groen:		
Akoest. signaal:		

Herkenning van een niet geautoriseerde transponder:

Gesignaliseerd wordt aan de eenheid waaraan de transponder werd getoond.

DOM AccessManager DOM passieve lezer

De rode LED aan de leesunit gaat één keer uit.

LED rod:		
LED groen:		
Akoest. signaal:		

Permanent-open-modus

U kunt met een permanent-open-kaart de DOM AccessManager en de DOM passieve lezer permanent vrijschakelen. Zolang de modus aktief is hebben alle personen toegang, onafhankelijk van het feit of ze een geautoriseerde transponder hebben of niet.

Set permanent-open-modus

1. Houd de geautoriseerde permanent-open-kaart dicht (op centimeters afstand) voor de DOM AccessManager of een aangesloten DOM passieve lezer.

DOM AccessManager

LED rod:		
LED groen:		**zolange actief**
Akoest. signaal:	🔔	

DOM passieve lezer

	zolange actief
🔔	

U hoort een akoestisch signaal. De rode lichtdiode gaat uit en de groene lichtdiode brandt dan constant.

Reset permanent-open-modus

2. Houdt de permanent-open-kaart opnieuw voor de DOM AccessManager of een aangesloten DOM passieve lezer.

DOM AccessManager

LED rod:		
LED groen:		
Akoest. signaal:		🔔

DOM passieve lezer

	🔔

U hoort een akoestisch signaal en de groene lichtdiode gaat uit. De besturingselektronica gaat terug naar de normale stand. De rode lichtdiode brandt weer constant.

Let op! Als u de permanent-open-modus heeft ingeschakeld kunt u met de permanent-dicht-kaart rechtstreeks omschakelen naar de permanent-dicht-modus. U schakelt niet terug naar de normale stand.

Let op! Als de electriciteit bij een actieve permanent-open-modus uitvalt schakelt de DOM AccessManager terug naar de normale stand. Wordt de spanningsverzorging weer ingeschakeld is de permanent-open-modus niet meer actief, u moet deze dan opnieuw instellen.

Permanent-dicht-modus

U kunt met een permanent-dicht-kaart de DOM AccessManager en de DOM passieve lezer permanent uitschakelen. Zolang de modus aktief is hebben alle personen geen toegang, onafhankelijk van het feit dat ze een geautoriseerde transponder hebben of niet.

Set permanent-dicht-modus

1. Houd de geautoriseerde permanent-dicht-kaart dicht (op centimeters afstand) voor de DOM AccessManager of een aangesloten DOM passieve lezer.

DOM AccessManager DOM passieve lezer

U hoort een akoestisch signaal. De rode lichtdiode gaat uit en de groene lichtdiode gaat één keer aan/uit. De rode lichtdiode brandt dan constant.

LED rod:		
LED groen:		**zolange actief**
Akoest. signaal:		

	zolange actief

Reset permanent-dicht-modus

2. Houd de permanent-dicht-kaart opnieuw voor de DOM AccessManager of een aangesloten DOM passieve lezer.

DOM AccessManager DOM passieve lezer

U hoort een akoestisch signaal en de groene lichtdiode gaat één keer aan/uit. De besturingselektronica gaat terug naar de normale stand. De rode lichtdiode brandt weer constant.

LED rod:		
LED groen:		
Akoest. signaal:		

Als u de permanent-dicht-modus heeft ingeschakeld kunt u met de permanent-open-kaart rechtstreeks omschakelen naar de permanent-open-modus. U schakelt niet terug naar de normale stand.

Als de electriciteit bij een actieve permanent-dicht-modus uitvalt schakelt de DOM AccessManager terug naar de normale stand. Wordt de spanningsverzorging weer ingeschakeld is de permanent-dicht-modus automatisch actief.

Programmering en beheer met software

De DOM AccessManager beschikt over een RS232-interface en over een infrarood-interface. Via deze interfaces kunnen gegevens met een PC of Laptop en een PDA worden uitgewisseld.

Als u over ELS-Software (versie 3.1 of hoger) beschikt kunt u daarmee uw DOM AccessManager online beheren en programmeren. U kunt transponders en autorisaties beheren en andere functies die alleen via software beschikbaar zijn gebruiken, zoals bv.:

- Selectie en toewijzing van andere functies (SPS) bv. Antipassback, 4 – ogen-principe, personentelling
- In- resp. uitschakelen waarschuwingsmelding
- SPS-parameters instellen zoals bv. contacttijd, tijdsduur alarmmelding etc.
- Reset Antipassbackstand van één of van alle tranponders
- Aangesloten DOM passieve lezers installeren en wissen
- Gegevensopvraag geïnstalleerde passieve lezers in de DOM AccessManager resp. status van de DOM passieve lezers
- etc.

Bovendien biedt het gebruik van de software ten opzichte van het gebruik van de masterkaart bij het beheer van grotere installaties meer comfort en overzicht.

Let op! Programmering en beheer van DOM ELS-P met de ELS-software worden in de software gebruiksaanwijzing beschreven.

Onderhoud

Het DOM AccessManager en de DOM passieve lezer is onderhoudsvrij.

Opslag/verzorging

Als u het DOM AccessManager en de DOM passieve lezer gedurende langere tijd voor montage of na gebruik opslaat bewaar het in de originele verpakking droog en stofvrij.

Attentie! Beschadiging door gebruik van agressieve reinigingsmiddelen. Gebruik geen agressieve reinigingsmiddelen, grafiet of olie. Reinig de ommanteling en sluitmedia alleen met een zachte vochtige zeemlap zonder reinigingsmiddelen.

Milieuvriendeijke afvoer

Houd er rekening mee dat DOM AccessManager en de DOM passieve lezer gedeeltelijk bestaat uit elektronische bestanddelen die milieuvriendelijk moeten worden afgevoerd. Houd hierbij rekening met alle bepalingen met betrekking tot het milieu.

U kunt de componenten van uw DOM DOM AccessManager en de DOM passieve lezer ook in de originele verpakking aan de fabrikant terugsturen.

Technische gegevens

Let op! De aangegeven technische gegevens zijn actueel. Technische veranderingen kunnen te allen tijde zonder dit van te voren bekend te maken worden uitgevoerd.

DOM AccessManager

Spanningsverzorging:	Extern: 12-24 V AC/DC ± 10%
Stroomopname:	250 mA (alleen besturings-/leeseenheid zonder actor)
Opslag van gegevens bij stroomuitval:	Datum en tijd: 48 uur bij +20°C Autorisaties en gebeurtenissen: tenmiste 10 jaar
Interfaces:	RS232-interface voor aansluiting DOM NetManager of voor verbinding met de PC: Overdrachtssnelheid: default 38400 Baud Klem 1: RxD Klem 2: TxD Klem 3: GND
	RS485 interface voor de aansluiting van maximaal 3 externe lezers: Adressering: d.m.v. software Functie: halfduplex Overdrachtssnelheid: default 38400 Baud Klem 4: A (receive) Klem 5: B (transmit) Klem 6: GND Terminering RS485: Klemmen 4 en 5 (100 Ω)
	Spanningsverzorging: Klem 7/8: spanningsverzorging van extern Klem 9/10: Laden spanningsverzorging voor extern
	RS232-interface voor de aansluiting van een lezer Klem 18: RxD Klem 19: TxD Klem 20: GND Overdrachtssnelheid: default 38400 Baud
	Infrarood interface: Plaats: achter DOM-Logo Golflengte: 890 nm Hoek: ± 24° Overdrachtssnelheid: 38400 Baud
	Interface transponder: LF (125 kHz): Veldsterkte op 10 m afstand < -6 dB µA/m Bereik: max. 50mm
Aansluitingsleiding:	Aanbevolen aansluitingsleidng: JY(St)Y 2 × 2 × 0,6 maximale lengte leiding: 15 m (RS 232) 500 m (RS 485)

DOM AccessManager (voortzetting)

Communicatie met transpondertypes:	Hitag1,Hitag2 en Hitag S
Ingangen besturingseenheid:	2 ingangen voor spanningsvrije schakelaars/toetsen: max. leidingweerstand: < 10 Ω max. leidingslengte: < 20 m Contacten op schroefsteekklemmen: Klem 14/15: Ingang 1 Klem 16/17: Ingang 2
Uitgangen besturingseenheid:	1 spanningsvrije wissel: doorslagvastheid: 30V DC 125V AC Vermogen: 1 A/DC 0,3 A/AC
	Contacten op schroefsteekklemmen Klem 11: Sluitcontact (S) Klem 12: gemeenschappelijk contact (C) Klem 13: Opencontact (Ö)
Signalisering:	2 LED's: rood/groen
	akoestisch signaalapparaat
Verbinding in-/ uitgangen	Besturing voor tijdelijke en logische verbinding; verschillende configuraties mogelijk, bv.: eenvoudige toegangsautorisatie (aansturing wissel)
Programmering:	Met Master-Card ; Program -Card
	met programmeermedium (PC, PDA) via infrarood of online
Geheugeninhoud besturingseenheid:	1.000 sluitmedia (transponders)
	5 programmeerkaarten + 5 programmeermedia (PC; PDA)
	3.000 gebeurtenissen (kunnen alleen met programmeermedium worden uitgelezen)
	Servicegegevens
Temperatuurbereik:	-20 tot +55 °C
Relatieve luchtvochtigheid:	20% tot 95% (niet condenserend)
Vergunningen:	CE, EMV, conform met R&TTE-normen CE

DOM AccessManager (voortzetting)

Montage:	Op wandcontactdoos ∅ 60 × 42mm (DIN VDE 0606, DIN VDE 0471, DIN IEC 695)
	Alternatief met DOM-frame voor opbouw montage
	Voorwerpen van metaal die zich in de directe omgeving van de lezer bevinden of andere storingsinvloeden kunnen het leesbereik reduceren
Beveiliging:	IP54 (ingebouwde toestand) (Dichtheid gekeurd volgens DIN VDE 0530-5 in ingebouwde toestand)
Gewicht:	ca. 80g
Afmeting:	85 × 85 × 16,5 mm (deksel behuizing) 85 × 85 × 24 mm (incl. aansluitklemmen) 85 × 92 × 40 mm (frame voor opbouw montage)
Kunststof:	Montage frame: PA6 GF30 Deksel behuizing en frame voor opbouw montage: ASA
Kleur behuizing:	Zichtbare componenten: naar keuze RAL9010 wit of zilvermetallic (overeenkomstig RAL 9006, 9007)

Garantie

De termijn voor verjaring van de rechten van de klant met betrekking tot gebreken bedraagt 12 maanden vanaf aflevering bij de klant. Bij schadevergoedingseisen van de klant om andere redenen dan gebreken aan het geleverde product als ook de rechten van de klant bij arglistig verzwegen of met opzet veroorzaakte gebreken blijven de wettelijke termijnen voor verjaring geldig. De termijnen voor verjaring van § 479 BGB blijven onaangetast.

Als u naast de informaties in deze montage- en gebruiksaanwijzing nog vragen heeft, wendt u zich direct aan het filiaal in uw eigen land.

DOM Sicherheitstechnik
GmbH & Co. KG
Postfach 1129
D-50301 Brühl/Köln
Tel. (0049)2232/704-0
Fax (0049)2232/704375
www.dom-sicherheitstechnik.com
dom@dom-sicherheitstechnik.com

DOM Sicherheitstechnik
Gesellschaft m.b.H.
Missindorfstraße 19-23
A-1140 Wien
Tel. (0043)1/9826666
Fax (0043)1/9826660
www.dom.at
office@dom.at

DOM AG Sicherheitstechnik
Breitenstraße 11
CH-8852 Altendorf
Tel. (0041)55/4510707
Fax (0041)55/4510701
dom-ch@dom-sicherheitstechnik.com

Uitgever
DOM Sicherheitstechnik GmbH & Co. KG, 50301 Brühl

Deze handleiding mag zonder schriftelijke toestemming van DOM Sicherheitstechnik GmbH & Co. KG niet worden gereproduceerd, opgeslagen of in welke vorm dan ook d.m.v. een medium worden overgedragen, weergegeven of vertaald.

Belangrijke instructie
Een actualisering van deze handleiding vindt in regelmatige afstanden plaats. Melding van eventuele fouten in of aanbevelingen m.b.t. deze handleiding worden door de uitgever zeer gewaardeerd.

© DOM Sicherheitstechnik GmbH & Co. KG, 50301 Brühl
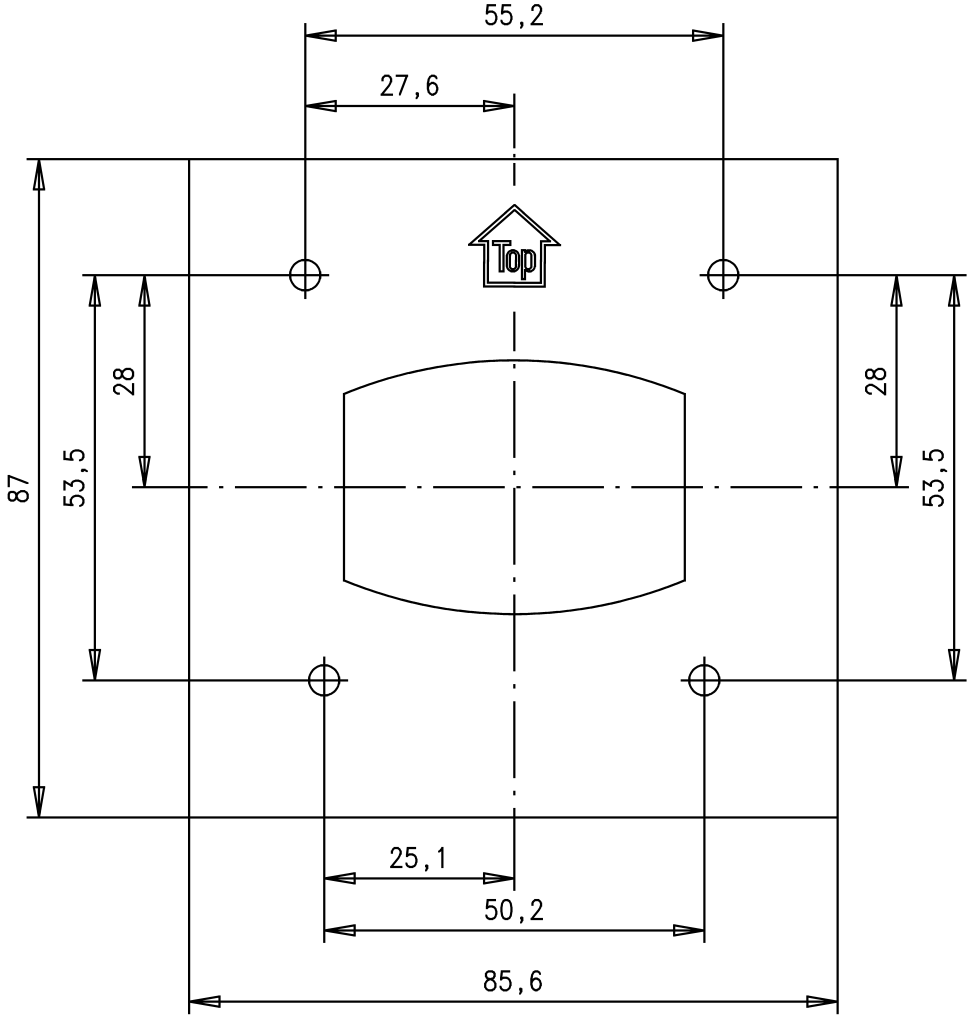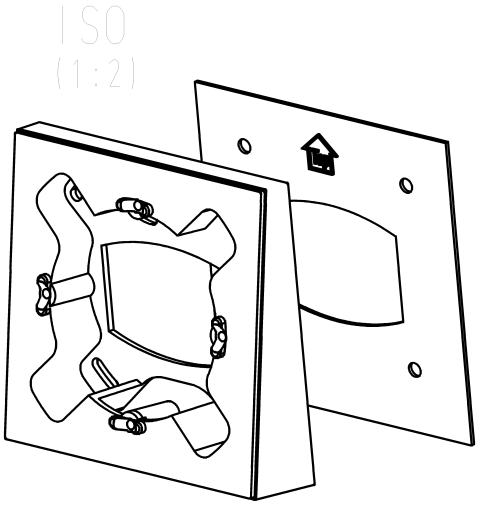
Boormal