Inhoud

PRODUCTBESCHRIJVING 3
LEVERINGSOMVANG 4
VOOR UW EIGEN VEILIGHEID 4
BELANGRIJKE INSTRUCTIES 4
MONTAGE 5
Aansluitingstoewijzing DOM NetManager 6
Spanningsverzorging aansluiten 8
Eindapparaat aansluiten 9
Netwerk aansluiten 11
M-Bus functie 12
Configuratie via RS232-interface 12
PROGRAMMERING EN BEHEER MET SOFTWARE 13
INGEBRUIKNAME 14
STATUSMELDINGEN EN SIGNAALVOLGORDE 14
Verbinding en datatransmissie 15
TROUBLESHOOTING 16
Statusmeldingen 16
Reset toets 17
ONDERHOUD 18
OPSLAG/VERZORGING 18
MILIEUVRIENDEIJKE AFVOER 18
TECHNISCHE GEGEVENS 19
GARANTIE 20

Productbeschrijving

Met de DOM NetManager kunt u besturingsapparaten DOM ((o)) butler, DOM AccessManager en optioneel ELS-P per Ethernet online verbinden. Vanzelfsprekend kunt u ook lees- en controle-unit LSE, multifunctionele besturing MFS en online cilinder 999 met de DOM NetManager in uw netwerk integreren.

De eindapparaten worden via een RS232-interface aan de DOM NetManager aangesloten. De DOM NetManager wordt dan per Ethernet in uw netwerk geïntegreerd. Met behulp van de DOM ELS-Software (vanaf versie 3.0 met Online module) kunt u de DOM NetManager snel en eenvoudig configureren.

De voordelen van de verbinding per Ethernet liggen voor de hand:

- Snelle datatransmissie (Push & Pull)
- Energietransport mogelijk door gebruik van PoE (**P**ower **o**ver **E**thernet)
- Gebruik van standaardapparaten (Switch, Hub, Repeater) voor bus uitbreiding
- Gebruik van bestaande netwerkverbindingen (bv. WAN)
- Geen gebruiks- of licentiekosten
- Standaard voor alle toepassingsgebieden van DOM producten (kantoor, fabriek,woonhuis)
- Interface naar alle apparaten van andere merken

U heeft per eindapparaat een DOM NetManager nodig om van alle voordelen van de ethernet verbinding gebruik te kunnen maken. Bovendien kunt u de DOM NetManager ook als Com-Server configureren en bestaande M-Bus lijnen opnemen.

Als eindapparaten geen RS232-interface hebben kunt u bij DOM de passende interface adapters verkrijgen. Hierdoor heeft u de mogelijkheid alle ELS-apparaten van DOM die online kunnen worden gebruikt d.m.v. de DOM NetManager in uw netwerk te integreren en online te beheren.

Leveringsomvang

NetManager
pvc slang
Montageinstructie hardware

Voor uw eigen veiligheid

Raadpleeg altijd de veiligheidsinstructies!
In deze montage- en gebruiksaanwijzing zijn sommige passages door pictogrammen benadrukt. Onthoud de pictogrammen en hun betekenissen.

Attentie! Dit teken wijst op gevaar resp. op een handeling die kan leiden tot materiele schade aan DOM NetManager of andere voorwerpen.

Let op! Dit teken wijst op nuttige informaties met betrekking tot montage of gebruik.

Belangrijke instructies

Attentie! Kans op beschadiging door verkeerde bewaring. Als DOM NetManager niet meteen wordt gebruikt, dient het in de originele verpakking droog en stofvrij te worden bewaard.

Attentie! Beschadiging door niet vakkundige montage. Lees deze gebruiksaanwijzing voor montage en gebruik compleet en zorgvuldig door. Volg de instructies stap voor stap. De fabrikant is niet aansprakelijk voor schade de ontstaat door niet vakkundige montage of onvakkundig gebruik.

Attentie! DOM NetManager nooit in een omgeving gebruiken waar explosiegevaar dreigt.

Attentie! Materiaalschade door electrostatische ontlading. De DOM NetManager heeft niet-geïsoleerde contacten. Zorg ervoor dat u tijdens de montage altijd bent geaard, bv. via een aardingskabel.

Montage

Monteer het apparaat in de beschreven volgorde en let op de aanduidingen en afbeeldingen.

Attentie! Kans op beschadiging door te vast aandraaien van schroefverbindingen. Let altijd op de aangegeven torsiemomenten.

Attentie! Als u een eindapparaat aan de DOM NetManager wilt aansluiten neem dan goed nota van de montage- en bedieningsinstructies van dat eindapparaat.

Attentie! De Ethernet afscherming moet altijd goed worden bevestigd. Zorg ervoor dat deze altijd voldoende wordt geïsoleerd bv. met een pvc slang om geen kortsluiting te veroorzaken,

Attentie! De printplaten zijn met elkaar verbonden. Probeer nooit deze uit elkaar te trekken. Hierdoor zou de DOM NetManager defect raken.

Let op! Sluit de afscherming van het RS232 kabel altijd eenzijdig aan om externe EMV storingsinvloeden te vermijden.

Let op! De DOM NetManager kan op gewone contactdozen (∅ 60 mm, diepte 63 mm) worden gemonteerd.

Let op! De DOM NetManager wordt om constructieve redenen niet in de wandcontactdoos vastgezet maar los ingezet. Het is eventueel mogelijk dat de kabels de DOM NetManager uit de contactdoos drukken. De leiding mag daarom maximaal 6 cm over de rand van de wandcontactdoos uitsteken.

De kabelparen voor Ethernet $Rx_{-,+}$ en $Tx_{-,+}$ moeten indien mogelijk tot aan de aansluitklem aan de DOM NetManager getwist blijven!

Let op! Het is mogelijk dat ethernetkabels twee verschillende standaards qua aderkleur hebben (EIA/TIA-T568A resp. EIA/TIA-T568B). Afhankelijk van het soort kabel moeten de aders verschillend worden aangesloten (zie de tabel op bladzijde 6).

Aansluitingstoewijzing DOM NetManager

Pin	Signaal		Standaard EIA/TIA-T568A	Ethernet Standaard EIA/TIA-T568B
1	**U_{ext} =**	+12V DC Uitgang of 12V – 24V DC Ingang		
2	**GND**	(voor Power en RS232)		
3	**TxD**	RS232		
4	**RxD**	RS232		
5	**Tx+**	Ethernet	Ader 1 (wit/groen)	Ader 1 (wit/oranje)
6	**Tx-**	Ethernet	Ader 2 (groen)	Ader 2 (oranje)
7	**Rx+**	Ethernet	Ader 3 (wit/oranje)	Ader 3 (wit/groen)
8	**Rx-**	Ethernet	Ader 6 (oranje)	Ader 6 (groen)
9	**Schirm**	Ethernet		
10	**SPA**	Ethernet PoE	Ader 7 (wit/bruin) + Ader 8 (bruin)	Ader 7 (wit/bruin) + Ader 8 (bruin)
11	**SPB**	Ethernet PoE	Ader 4 (blauw) + Ader 5 (wit/blauw)	Ader 4 (blauw) + Ader 5 (wit/blauw)
12	**M-BUS**, Busleiding1 (verpolingsveilig)			
13	**M-BUS**, Busleiding2 (verpolingsveilig)			

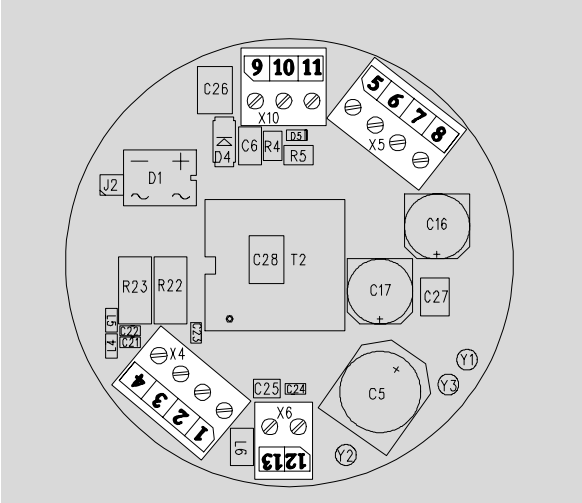

Afb.: Aansluitkant

Aan de kant waar de leidingen worden aangesloten bevinden zich vier insteekbare aansluitklemmen.

De contactpennen zijn van 1 t/m 13 doorgenummerd zodat u de klemmen gemakkelijk kunt toewijzen.

! Attentie! Draai de schroeven van de aansluitklemmen niet aan zolang de klemmen er op zitten. De contactpinnen zouden kunnen worden beschadigd.

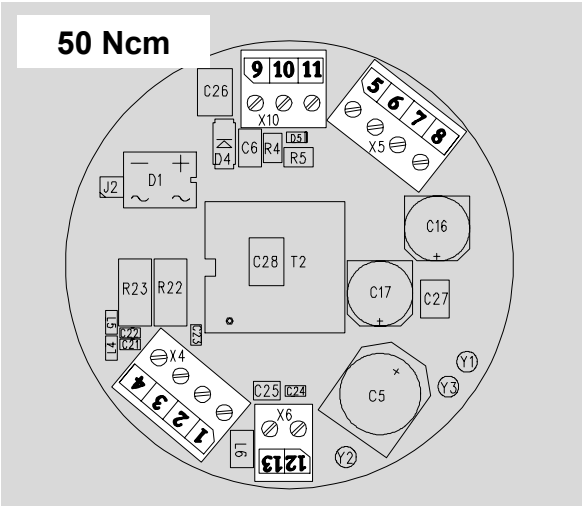

1. Trek de steekbare aansluitklemmen voorzichtig af voordat u de kabels aansluit.
2. Schroef de klemschroeven los.
3. Verwijder het scherm van het Ethernetkabel: kabelmantel 60 mm.
4. Vlecht de afscherming uitelkaar en twist ongeveer 2/3 tot een streng.
5. Doe een pvc slang over de streng. Zorg ervoor dat alle draden van de streng in de pvc slang zitten.

Afb.: Aansluitkant

6. Sluit de isolering van het ethernetkabel aan klem 9 van de DOM NetManager aan. Gebruik hiervoor desnoods passende eindafsluitingen (zonder rand).
7. Verwijder de isoleerfolie van metaal.
8. Verwijder de isolering van de aders die voor de installatie nodig zijn: enkele ader 5 mm.
9. Monteer desnoods de eindafsluitingen.
10. Sluit de verbindingsleidingen volgens de navolgende beschrijvingen aan.
11. Schroef de klemschroeven vast (max. 50 Ncm).
12. Steek de aansluitklemmen weer op de passende positie.
13. Doe de leiding en de DOM NetManager in de contactdoos.

! Attentie! Zorg ervoor dat u de printplaten niet uitelkaar trekt als u de DOM NetManager uit de contactdoos haalt.

Spanningsverzorging aansluiten

U heeft vier mogelijkheden om de DOM NetManagers aan te sluiten.

Pin	Signaal		Ethernet Standaard EIA/TIA-T568A	Ethernet Standaard EIA/TIA-T568B
1	U_{ext} =	+12V DC uitgang oder 12V – 24V DC ingang		
2	GND	(voor Power en RS232)		
5	Tx+	Ethernet	Ader 1 (wit/groen)	Ader 1 (wit/oranje)
6	Tx-	Ethernet	Ader 2 (groen)	Ader 2 (oranje)
7	Rx+	Ethernet	Ader 3 (wit/oranje)	Ader 3 (wit/groen)
8	Rx-	Ethernet	Ader 6 (oranje)	Ader 6 (groen)
9	Schirm	Ethernet		
10	SPA	Ethernet PoE	Ader 7 (wit/bruin) + Ader 8 (bruin)	Ader 7 (wit/bruin) + Ader 8 (bruin)
11	SPB	Ethernet PoE	Ader 4 (blauw) + Ader 5 (wit/blauw)	Ader 4 (blauw) + Ader 5 (wit/blauw)

Mogelijkheid 1: Mid-Span Device (bv. PoE Injektor)
Bij gebruik van PoE via een „Mid-Span Device“ moeten de draden 7 en 8 van het Ethernetkabel aan klem 10 van de NetManager en de draden 4 en 5 van het Ethernetkabel aan klem 11 worden aangesloten.

Mogelijkheid 2: End-Span Device (bv. PoE-Switch)
Bij gebruik van een PoE „End-Span Device“ vindt de energietoevoer naar de dataleidingen via klemmen 5 t/m 8 plaats (draden 1, 2, 3, 6). Klemmen 10 en 11 zijn dan niet nodig.

Mogelijkheid 3: Externe spanningsbron verzorgt de DOM NetManager
Als de DOM NetManager op een externe spanningsbron loopt
(12 V – 24 V DC), sluit dan de pluspool aan klem 1 en de minpool aan klem 2 aan.
Let op! U kunt het eindapparaat ook van daar verzorgen.

Mogelijkheid 4: Eindapparaat verzorgt de DOM NetManager
Als het eindapparaat op een externe spanningsbron loopt, sluit dan de DOM NetManager van de pluspool van het eindapparaat aan klem 1 en van de minpool van het eindapparaat aan klem 2 aan.

Eindapparaat aansluiten

De eindapparaten worden via de RS232-interfaces aan de DOM NetManager aangesloten. Voor de aansluiting van het eindapparaat heeft u klemmen 1 t/m 4 nodig.

Pin	Signaal DOM NetManager	
1	**U_{ext} =**	+12V DC uitgang of 12V – 24V DC ingang
2	**GND**	(voor Power en RS232)
3	**TxD**	RS232
4	**RxD**	RS232

DOM ((o)) butler
Afhankelijk van het feit of besturingsapparaat DOM ((o)) butler de DOM NetManager van stroom voorziet of niet moeten de aansluitingen verschillend worden gemonteerd:

DOM ((o)) butler verzorgt DOM NetManager	
NetManager	DOM ((o)) butler
Klem 1	Aan klem 7
Klem 2	Aan klem 8
Klem 3	Aan klem 10
Klem 4	Aan klem 9

DOM NetManager verzorgt DOM ((o)) butler	
NetManager	DOM ((o)) butler
Klem 1	Aan klem 18
Klem 2	Aan klem 8
Klem 3	Aan klem 10
Klem 4	Aan klem 9

DOM ELS 999R
Als u On-Line cylinder 999R met de DOM NetManager wilt bedienen, moet u de DOM NetManager aan de buskoppelaar ELS-RS232 van de desbetreffende cilinder aansluiten:

DOM ELS 999R als eindapparaat	
NetManager	Buskoppelaar ELS-RS232
Klem 1	Aan klem 12 V
Klem 2	Aan klem GND
Klem 3	Aan klem RxD
Klem 4	Aan klem TxD

DOM LSE
Als u besturingsapparaat DOM LSE met de DOM NetManager wilt bedienen moet u de DOM NetManager aan een busmaster aansluiten. De DOM NetManager kan hierbij via PoE of een externe spanningsbron van stroom worden voorzien.

DOM LSE als eindapparaat	
NetManager	Busmaster A3 / A1000
Klem 2	Aan klem GND
Klem 3	Aan klem RxD
Klem 4	Aan klem TxD

DOM MFS
Als u de NetManager wilt aansluiten aan een multifunctionele besturing (MFS) moet u gebruik maken van de RS232 interface adapter die u bij DOM kunt verkrijgen.

DOM MFS als eindapparaat	
NetManager	RS232 interface adapter
Klem 1	Aan klem 12 V
Klem 2	Aan klem GND
Klem 3	Aan klem RxD
Klem 4	Aan klem TxD

DOM AccessManager
Afhankelijk van het feit of besturingsapparaat DOM AccessManager de DOM NetManager van stroom voorziet of niet moeten de aansluitingen verschillend worden gemonteerd:
:

DOM AccessManager verzorgt DOM NetManager	
NetManager	DOM AccessManager
Klem 1	Aan klem 7
Klem 2	Aan klem 3
Klem 3	Aan klem 1
Klem 4	Aan klem 2

DOM NetManager verzorgt DOM AccessManager	
NetManager	DOM AccessManager
Klem 1	Aan klem 9
Klem 2	Aan klem 3
Klem 3	Aan klem 1
Klem 4	Aan klem 2

Netwerk aansluiten

De kabelparen voor Ethernet $Rx_{-,+}$ en $Tx_{-,+}$ moeten indien mogelijk tot aan de aansluitklem aan de DOM NetManager getwist blijven!

Pin	Signaal		Ethernet Standaard EIA/TIA-T568A	Ethernet Standaard EIA/TIA-T568B
5	**Tx+**	Ethernet	Ader 1 (wit/groen)	Ader 1 (wit/oranje)
6	**Tx-**	Ethernet	Ader 2 (groen)	Ader 2 (oranje)
7	**Rx+**	Ethernet	Ader 3 (wit/oranje)	Ader 3 (wit/groen)
8	**Rx-**	Ethernet	Ader 6 (oranje)	Ader 6 (groen)
9	**Scherm**	Ethernet		
10	**SPA**	Ethernet PoE	Ader 7 (wit/bruin) + Ader 8 (bruin)	Ader 7 (wit/bruin) + Ader 8 (bruin)
11	**SPB**	Ethernet PoE	Ader 4 (blauw) + Ader 5 (wit/blauw)	Ader 4 (blauw) + Ader 5 (wit/blauw)

De datatransmissie vindt uitsluitend plaats via de klemmen 5 t/m 8.

Let op! Het is mogelijk dat ethernetkabels twee verschillende standaards qua aderkleur hebben (EIA/TIA-T568A resp. EIA/TIA-T568B). Afhankelijk van het soort kabel moeten de aders verschillend worden aangesloten (zie de tabel op bladzijde 6).

Let op! Bij gebruik van PoE via een „Mid-Span Device“ (PoE Injector) moeten bovendien de draden 7 en 8 van het ethernetkabel aan klem 10 van de NetManagers en de draden 4 en 5 van het ethernetkabel aan klem 11 worden aangesloten.

Let op! Bij gebruik van een PoE „End-Span Device“ (PoE Switch) vindt niet alleen de datatransmissie maar ook de energietoevoer plaats op de leidingen aan klem 5 t/m 8 (draden 1, 2, 3, 6). De klemmen 10 en 11 zijn dan niet nodig. Desondanks kunt u aders 4, 5, 7 en 8 ter isoliering aansluiten aan klemmen 10 en 11 als deze in uw netwerk niet op een andere plek worden gebruikt.

M-Bus functie

De M-Bus-interface kan ervoor worden gebruikt om de DOM NetManager ook in bestaande M-Bus-systemen in te zetten. Bovendien heeft u hierdoor de mogelijkheid nieuwe apparaten (bv. de DOM AccessManager) aan bestaande M-Bus lijnen aan te sluiten.

Pin	Signaal
12	**M-BUS**, busleiding1 (verpolingsveilig)
13	**M-BUS**, busleiding2 (verpolingsveilig)

Configuratie via RS232-interface

Als netwerkparameters niet via een Ethernet Interface mogen worden overgedragen kunt u de DOM NetManager ook via de RS232 Interface configureren. De DOM NetManager kan hierbij via PoE of een externe spanningsbron van stroom worden voorzien.

U activeert deze modus op de volgende manier: Druk de reset toets en houd deze vast terwijl u de stroom inschakelt. Houd de toets zolang ingedrukt, tot LED 1 en LED3 afwisselend met 1 Hz aan- en uitgaan (zie S1 afb. op blz. 14).
De DOM NetManager bevindt zich zolang in de RS232 configuratiemodus tot u d.m.v. de reset toets of door aan- en uitschakelen herstart.

DOM NetManager aan PC aangesloten (RS232)	
NetManager	RS232 Sub-D Stekker
Klem 2	Pin 5: GND
Klem 3	Pin 2: RxD
Klem 4	Pin 3: TxD

Programmering en beheer met software

Met de DOM NetManager kunt u behalve de On-Line cilinder 999R, de LSE en de MFS ook bestuurapparaten DOM ((o)) butler, de DOM AccessManager en optioneel ELS-P online beheren.

De DOM NetManager beschikt over een Ethernet-interface. Via deze interface kunnen data met een pc resp. laptop worden uitgewisseld.

Het beheer van eindapparaten via de DOM NetManager vereist de ELS-Software versie 3.0 (of hoger) met Online Module. U heeft daarmee de mogelijkheid uw DOM ((o)) butler- en ELS systemen te beheren en te programmeren. U kunt ID-transponders, transponders en autorisaties beheren en gebruik maken van verdere functies die alleen als software beschikbaar zijn zoals bijvoorbeeld:

- Uitlezen van het geheugen met gebeurtenissen
- Verdelen van tijdzones
- Configuratie van de in- en uitgangen via SPS
- Instelling van andere parameters (bv. tijdvensters, signaaltoon aan/uit)
- Wissen van sluitmedia

Bovendien biedt het gebruik van de software bij beheer van grote installaties meer comfort en overzicht ten opzichte van gebruik van de Master-ID-transponder. resp. Masterkaart en Programmeerkaart

Let op! Programmering en beheer van DOM NetManager met de ELS-software worden in de software gebruiksaanwijzing beschreven.

Ingebruikname

Nadat u het eindapparaat en het ethernetkabel aan de DOM NetManager en het ethernetkabel aan uw netwerk heeft aangesloten kunt u de DOM NetManager in gebruik nemen.

Ga alsvolgt te werk.
1. Schakel de spanningsverzorging in.

In de beginpositie knippert de oranje LED cyclisch (ca. 1 Hz), de rode LED brandt constant.

Status: Spanning aan	**LED oranje**	**LED rood**
NetManager is nog niet geconfigureerd		

Der DOM NetManager is in gebruik genomen en kan nu met de ELS-Software worden geconfigureerd.

Statusmeldingen en signaalvolgorde

Nadat de programmering is afgesloten (zie software handboek), kunt u het eindapparaat dat is aangesloten aan de DOM NetManager online beheren.

Let op! Zorg ervoor dat u vertrouwd raakt met de navolgend beschreven signaalvolgordeen zodat u altijd op de hoogte bent van de status van uw DOM NetManager en het desbetreffende eindapparaat.

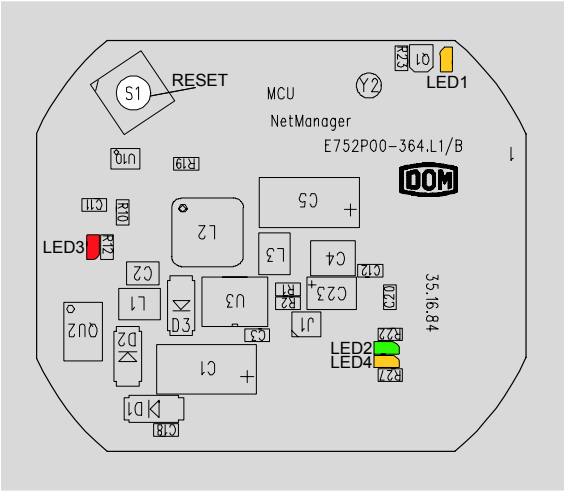

Afb.: Printkant bovenste platine

Op de bovenste platine bevinden zich ter statusvisualisering vier LED's.

LED1 (oranje) geeft datatransfer aan tussen DOM NetManager en eindapparaat (RS232).

LED2 (groen) geeft aan dat de DOM NetManager aan het netwerk is aangesloten.

LED3 (rood) geeft datatransfer aan tussen DOM NetManager en pc (Ethernet).

LED4 (oranje) geeft algemeen datatransfer aan in het netwerk, onafhankelijk van de DOM NetManager.

Verbinding en datatransmissie

De verschillende statussen worden alsvolgt aangegeven door DOM NetManager:

De oranje en rode lichtdiode zijn permanent aan, zolang de DOM NetManager in de ELS-software niet is geactiveerd.

Status: Configuratie beëindigd	**LED1 oranje**	**LED3 rood**
Verbinding PC en eindapparaat O.K.		

Als de DOM NetManager in de ELS-software wordt geactiveerd, kunnen beide lichtdioden, afhankelijk van de datatransmissie tussen pc - DOM NetManager - eindapparaat, knipperen.

De oranje lichtdiode knippert cyclisch (ca. 1 Hz), zodra de DOM NetManager in de ELS-software is geactiveerd.

Status: Configuratie beëindigd	**LED1 oranje**
Datatransmissie eindapparaat (RS232)	

De rode lichtdiode knippert tijdens datatransmissie zolang de DOM NetManager in de ELS-software is geactiveerd.

Status: Configuratie beëindigd	**LED3 rood**
Datatransmissie PC (Ethernet)	

De oranje lichtdiode knippert als onafhankelijk van de DOM NetManager datatransmissie in het netwerk plaatsvindt, de groene lichtdiode gaat aan als de DOM NetManager aan het netwerk is aangesloten.

Status: Configuratie beëindigd	**LED4 oranje**	**LED2 groen**
NetManager is aan het netwerk aangesloten		

Troubleshooting

Mochten er problemen bij de datatransmissie optreden kunt met behulp van de signaalvolgorde van de lichtdioden fouten in het systeem opzoeken.

Statusmeldingen

De DOM NetManager geeft optredende fouten alsvolgt aan:

De oranje lichtdiode brandt constant, de rode lichtdiode knippert cyclisch (ca. 1 Hz).

Status:	**LED1 oranje**	**LED3 rood**
Fout verbinding eindapparaat, verbinding PC O.K.		

De oranje lichtdiode brandt constant, de rode lichtdiode knippert cyclisch (ca. 2,5 Hz).

Status:	**LED1 oranje**	**LED3 rood**
Fout verbinding PC, verbinding eindapparaat O.K.		

De oranje lichtdiode brandt constant, de rode lichtdiode knippert cyclisch (ca. 10 Hz).

Status:	**LED1 oranje**	**LED3 rood**
Fout verbinding PC en eindapparaat		

De oranje en de rode lichtdiode knipperen cyclisch (ca. 10 Hz).

Status:	**LED1 oranje**	**LED3 rood**
Hardware-fout DOM NetManager		

Reset toets

Met de reset toets(zie S1 afb. op blz. 14) kunt u de configuratie stapsgewijs annuleren.

Let op! Deactiveer de DOM NetManager in de ELS-software voor u de reset toets indrukt, zodat de signaalvolgorde van de lichtdioden duidelijk herkenbaar is.

Stap 1: Reset toets minder dan 3 secondes indrukken
Als u de reset toets korter dan 3 secondes indrukt komt dit overeen met een herstart, vergelijkbaar met een onderbreking in de stroomtoevoer. IP-adres en eindapparaat met code worden in de DOM NetManager niet gewist. De lichtdioden gaan weer terug in de positie na een herstart. De oranje en de rode lichtdiode branden daarna weer constant.

Status: Configuratie beëindigd	**LED1 oranje**	**LED3 rood**
Terwijl de reset toets wordt ingedrukt (< 3 sec.)		
Nadat de reset toets is losgelaten		

Stap 2: Reset toets tussen de 3 en 6 secondes indrukken
Als u de reset toets tussen de 3 en 6 secondes indrukt wordt het eindapparaat met bijbehorende code uit de DOM NetManager gewist. IP-adres wordt niet gewist. De oranje en de rode lichtdiode knipperen cyclisch (ca. 1 Hz). Daarna knippert de oranje lichtdiode caclisch (ca. 1 Hz) en de rode lichtdiode brandt constant.

Status: Configuratie beëindigd	**LED1 oranje**	**LED3 rood**
Terwijl de reset toets wordt ingedrukt (< 3 sec.)		
Terwijl de reset toets wordt ingedrukt (3...6 sec.)		
Nadat de reset toets is losgelaten		

Stap 3: Reset toets langer dan 6 secondes indrukken
Wenn Sie dAls u de reset toets langer dan 6 secondes indrukt wordt het eindapparaat met code en IP-adres uit de DOM Netmanger gewist. De DOM NetManager moet opnieuw worden geconfigureerd. De oranje lichtdiode knippert cyclisch (ca. 10 Hz), de rode lichtdiode knippert cyclisch (ca. 1 Hz). Daarna knippert de oranje lichtdiode cyclisch (ca. 0,5 Hz) en de rode lichtdiode brandt constant.

Status:	**LED1 oranje**	**LED3 rood**
Terwijl de reset toets wordt ingedrukt (3 sec.)		
Terwijl de reset toets wordt ingedrukt (3...6 sec.)		
Terwijl de reset toets wordt ingedrukt (6...9 sec.)		
Nadat de reset toets is losgelaten		

Onderhoud

De DOM NetManager is onderhoudsvrij.

Opslag/verzorging

Als u het DOM NetManager gedurende langere tijd voor montage of na gebruik opslaat bewaar het in de originele verpakking droog en stofvrij.

Attentie! Beschadiging door gebruik van agressieve reinigingsmiddelen. Gebruik geen agressieve reinigingsmiddelen, grafiet of olie. Maak het kapje van de contactdoos alleen schoon met een zachte vochtige zeemleren lap. Gebruik geen schoonmaakmiddelen.

Milieuvriendeijke afvoer

Houd er rekening mee dat DOM NetManager gedeeltelijk bestaat uit elektronische bestanddelen die milieuvriendelijk moeten worden afgevoerd. Houd hierbij rekening met alle bepalingen met betrekking tot het milieu.

U kunt de componenten van uw DOM NetManager ook in de originele verpakking aan de fabrikant terugsturen.

Technische gegevens

Let op! De aangegeven technische gegevens zijn actueel. Technische veranderingen kunnen te allen tijde zonder dit van te voren bekend te maken worden uitgevoerd.

Spanningsverzorging (alternatief):	U_{ext} (klem 1-4 (1)):	12 – 24V DC ± 10%
	Power over Ethernet PD (IEEE802.3af):	44 – 57V DC
	M-BUS (klem 12-13)	30 – 40 V DC
Beschikbare spanning U_{ext} uit Power over Ethernet:	Afgegeven spanning:	U_{ext} = 12V DC ± 5%
	Restrimpel:	$U_{ext,ripple}$ < 250mV
	Toegestane thermische stroombelasting:	I_{ext} < 500mA
	Impuls stroombelasting:	$I_{ext,peak}$ < 850mA
	Impuls belastingstijd:	$t_{ext,peak}$ < 1s
	Rendement (bij P_{ext} = 5W):	$\eta \approx 80\%$
Stroomopname:	U_{ext} = 12V ... 24V DC	I_{ext} < 50 mA
	PoE (bei I_{ext} = 0mA):	I_{PoE} < 15 mA
	M-BUS:	I_{MBUS} < 15 mA
Gegevensverlies bij stroomuitval:	Configuratieparameter	

Ethernet-interface:	10BASE-TX Ethernet na IEEE802.3 met 10 MBit: Klem 5-8: Tx+ (5), Tx- (6), Rx+ (7), Rx-(8) Klem 9-11 scherm (9), SPA (10), SPB (11)
	Kabellengte max. 100m Kabeltype (STP): CAT5 (aanbevolen), CAT5e, CAT6

RS232 interface:	kKem 1-4: RxD (4) , TxD (3) en GND (2)
Naar ELS apparaat of	Kabellengte max. 15m (EIA-norm)
Configuratie vanaf pc	Aanbevolen kabeltype: LIYCY 4 × 0,14 Scherm aan een kant aanbrengen
	Transmissiesnelheid: 4.8, 9.6, 19.2, 38.4 en 57.6kBaud

M-BUS interface:	klem 12-13, verpolingsveilig. Gebruik alleen met Busmaster ELS-O-DBM/R
	Kabellengte / Kabeltype volgens specificatie Busmaster ELS-O-DBM/R (max. 1000m)

Temperatuurbereik	Gebruik:	0 °C tot + 55 °C
	Opslag:	-20 °C tot + 80 °C
Relatieve vochtigheid:	20% tot 99% r.F. (niet condenserend)	
Beschermingsaard:	Afhankelijk van inbouwcondities, tenminste IP10	
Beveiligingsklasse:	III: Max. 60V DC resp. 42V AC_{peak} na EN60950	
Goedkeuringen:	CE EMV conformiteit	

Montage:	In contactdoos Ø60 × 42 mm resp. contactklemdoos Ø60 × 63 mm (aanbevolen!) Na DIN VDE 0606, DIN VDE 0471, DIN IEC 695
Afmetingen:	∅ = 55mm, diepte = 27 mm Bovenste printplaat: 42mm x 50mm bij $∅_{max}$ = 55mm
Gewicht:	Ca. 0,048 kg

Garantie

De termijn voor verjaring van de rechten van de klant met betrekking tot gebreken bedraagt 12 maanden vanaf aflevering bij de klant. Bij schadevergoedingseisen van de klant om andere redenen dan gebreken aan het geleverde product als ook de rechten van de klant bij arglistig verzwegen of met opzet veroorzaakte gebreken blijven de wettelijke termijnen voor verjaring geldig. De termijnen voor verjaring van § 479 BGB blijven onaangetast.

Als u naast de informaties in deze montage- en gebruiksaanwijzing nog vragen heeft, wendt u zich direct aan het filiaal in uw eigen land.

Uitgever
DOM Sicherheitstechnik GmbH & Co. KG, 50301 Brühl

Deze handleiding mag zonder schriftelijke toestemming van DOM Sicherheitstechnik GmbH & Co. KG niet worden gereproduceerd, opgeslagen of in welke vorm dan ook d.m.v. een medium worden overgedragen, weergegeven of vertaald.

Belangrijke instructie
Een actualisering van deze handleiding vindt in regelmatige afstanden plaats. Melding van eventuele fouten in of aanbevelingen m.b.t. deze handleiding worden door de uitgever zeer gewaardeerd.

© DOM Sicherheitstechnik GmbH & Co. KG, 50301 Brühl

Montage- en gebruiksaanwijzing

DOM NetManager

EDV-Nr. 35.16.84 / 0 / d / 03.05 / Version 1.1